Manuel d'installation et de maintenance

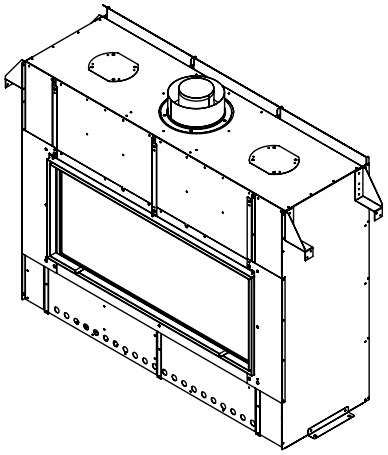

MONTIGO®
the art of fireplaces

Distinction

CHEMINÉE À GAZ À ÉVACUATION DIRECTE INTÉRIEURE

D3615, D3615ST
Gaz naturel ou gaz propane

D4815, D4815ST
Gaz naturel ou gaz propane

D7215, D7215ST
Gaz naturel ou gaz propane

CERTIFIED

DESIGN CERTIFIED

C US

⚠ MISE EN GARDE

L'installation et l'entretien doivent être effectués par un installateur qualifié, une agence d'entretien ou un monteur d'appareils au gaz.

⚠ AVERTISSEMENT :
RISQUE D'EXPLOSION OU D'INCENDIE
Le fait de ne pas respecter les avertissements pourrait entraîner des blessures graves, la mort ou des dommages matériels.

- **N'entreposez pas ni n'utilisez d'essence ou d'autres vapeurs ou liquides inflammables à proximité du présent appareil ou de tout autre appareil.**
- **QUE FAIRE SI VOUS SENTEZ UNE ODEUR DE GAZ**
  - **N'essayez pas d'allumer aucun appareil.**
  - **Ne touchez pas à l'interrupteur et n'utilisez aucun téléphone dans votre édifice.**
  - **Quittez le bâtiment immédiatement.**
  - **Appelez immédiatement votre fournisseur de gaz à partir du téléphone de votre voisin. Respectez les instructions de votre fournisseur de gaz.**
  - **Appelez le service d'incendie si vous ne pouvez pas joindre votre fournisseur de gaz.**
- **L'installation et l'entretien doivent être effectués par un installateur qualifié, une agence d'entretien ou un monteur d'appareils au gaz.**

Canada

ENERGUIDE

Recherchez la cote ÉnerGuide des foyers à gaz dans cette brochure

Basée sur la norme CSA P.4.1-02

⚠ DANGER

LE VERRE CHAUD RISQUE DE PROVOQUER DES BRÛLURES.

NE TOUCHEZ PAS LE VERRE AVANT QU'IL NE SOIT REFROIDI.

NE LAISSEZ JAMAIS UN ENFANT TOUCHER LE VERRE.

Un écran pare-étincelles conçu pour réduire les risques de brûlures causées par le verre chaud est fourni avec cet appareil et doit être installé pour protéger les enfants et d'autres personnes à risque.

AVIS

Installateur : Laissez ce manuel avec l'appareil.
Consommateur : Conservez ce manuel aux fins de consultation ultérieure.

⚠ AVERTISSEMENT

Certains matériaux utilisés dans le processus de fabrication de ce produit peuvent vous exposer au benzène qui est connu, dans l'état de la Californie, comme pouvant causer le cancer et des anomalies congénitales ou d'autres effets nuisibles sur la reproduction. Pour obtenir de plus amples renseignements, allez sur le site www.P65warnings.ca.gov

Légende des alertes de sécurité

⚠ DANGER

Indique qu'une situation dangereuse CAUSERA la mort, des blessures graves ou des dommages matériaux si elle n'est pas évitée.

⚠ AVERTISSEMENT

Indique qu'une situation dangereuse POURRAIT causer la mort, des blessures graves ou des dommages matériels si elle n'est pas évitée.

⚠ MISE EN GARDE

Indique qu'une situation dangereuse CAUSERA des blessures mineures ou modérées si elle n'est pas évitée.

AVIS

Indique les mesures importantes à prendre qui ne sont pas liées à des blessures.

Efficacité

	Simple face Eff.	Voir à travers Eff.
MODÈLE	P.4. 1-15	P.4. 1-15
D3615NI-2 ‡	71.96%	71.96%
D3615LI-2 ‡	70.48%	70.48%
D4815NI-2 ‡	76.85%	76.85%
D4815LI-2 ‡	76.58%	76.58%
D7215NI-2	73.86%	73.96%
D7215LI-2	74.54%	75.37%

‡ D36 et D48 Efficacité basée sur les tests avec une ventilation de 4 "/ 7".

Introduction

Merci d'avoir acheté un foyer Montigo.

Avec plus de 30 ans d'expérience, Montigo s'engage à vous offrir un foyer au gaz qui constitue non seulement un magnifique ajout à votre espace, mais qui est également conçu et fabriqué selon les normes de sécurité, de fiabilité et de fabrication les plus élevées.

Nous vous encourageons fortement à lire et à suivre attentivement les directives énoncées dans le présent manuel d'installation, d'utilisation et d'entretien, et de conserver ce manuel pour une consultation ultérieure. Portez une attention particulière à toutes les mises en garde, les avertissements et les avis qui se trouvent dans le présent manuel pour assurer votre sécurité.

Le présent manuel aborde l'installation, l'utilisation et l'entretien. L'allumage, l'utilisation et l'entretien de ce foyer peuvent être effectués facilement par le propriétaire de la maison. Tous les travaux et services d'installation doivent être effectués par un installateur qualifié et agréé, par un plombier ou par un monteur d'appareils au gaz certifié par l'état, la province, la région ou l'organisme de réglementation où le foyer est installé.

Le présent manuel d'installation, d'utilisation et d'entretien s'applique aux modèles décrits dans le Tableau 1. Consultez la plaque signalétique pour connaître les options incluses.

Renseignements sur la garantie et l'installation : (Consultez l'annexe B)

Les actions suivantes auront pour effet d'annuler la garantie de Montigo et feront en sorte que Montigo renoncera à toute responsabilité :

- Modifications apportées au foyer et/ou aux composants, y compris l'ensemble de ventilation directe ou les portes en verre.
- Utilisation d'un composant qui n'est ni fabriqué ni approuvé par Montigo en combinaison avec ce foyer Montigo.
- Installation effectuée d'une autre façon que celle indiquée dans le présent manuel.
- Consultez la succursale locale responsable de l'inspection du gaz pour connaître les exigences d'installation relatives aux foyers au gaz fabriqués en usine. L'installation et les réparations doivent être effectuées par un entrepreneur qualifié.

	BTU			
MODÈLE	High	Low	Taille de l'évent	réduire à 4/7 ?
D3615NI-2 ‡	35,000	23,000	5"/8"	Oui
D3615LI-2 ‡	35,000	28,000	5"/8"	Oui
D4815NI-2 ‡	40,000	28,000	5"/8"	Oui
D4815LI-2 ‡	40,000	36,000	5"/8"	Oui
D7215NI-2	57,000	39,000	5"/8"	Oui
D7215LI-2	57,000	46,000	5"/8"	Oui

⚠ MISE EN GARDE

Les jeunes enfants doivent être surveillés attentivement lorsqu'ils se trouvent dans la même pièce que l'appareil. Les tout-petits, les jeunes enfants et d'autres personnes peuvent être sujets à des brûlures de contact accidentelles. Une barrière physique est recommandée s'il y a des personnes à risque dans la maison. Pour restreindre l'accès à une cheminée ou à un poêle, installez une barrière de sécurité réglable pour garder les tout-petits, les jeunes enfants et les autres personnes à risque en dehors de la pièce et des surfaces chaudes.

Table des matières

Légende des alertes de sécurité 2
Introduction 2
Efficacité 2
Section A: Avant de commencer 4
Liste de contrôle d'installation 4
Liste de vérification pour l'installation standard 5
Échantillon de plaque signalétique 6
Section 1: Dimensions du produit 7
Section 2: Encadrement 8
Les dégagements 8
Encadrement Non Combustible 8
Encadrement du foyer simple face 9
Encadrement de la cheminée transparente 9
Recommandations de panneaux de ciment 10
Chase Venting 11
Encadrement TV 11
Encadrement d'angle 11
Versions à pleine charge : 12
Désactiver les ventilateurs via la télécommande 12
Encadrement avec Cool Wall Advantage 13
Persiennes latérales (horizontal and vert.) 13
Plénum latéral (horizontal and vert.) 13
Section 3: Ventilation 14
Restrictor plate Installation 14
Section 3-3-2: Composants de ventilation 15
5/8 Composants de ventilation 15
4/7 Composants de ventilation 15
(Pour les unités réduites D36 et D48) 15
Section 3-3-1: Dispositions de ventilation 16
Terminaison verticale 16
Terminaison verticale - 2 coudes 16
Terminaison horizontale - 1 coude 16
Centre de ventilation horizontale 16
Terminaison verticale - 3 coudes 16
Terminaison horizontale - 2 coudes 17
Terminaison horizontale - 3 coudes 17
Section 3-2-1 : Terminaison de ventilation de toit 17
Section 3-3 : Installation d'un chapeau mural 18
Section 3-3-3: Boucliers thermiques 19
Section 3-3-2.2: Composants de ventilation alternatifs 20
Section 3-3-2.2: Composants de ventilation alternatifs 4"/7" (Pour les unités D36 et D48 réduites) 21
Conversion au propane 23
Section 4 : Câblage 25
Installation d'alimentation électrique 25
POD - Pilote à la demande 26
Qu'est-ce que le mode POD et CPI ? 26
Sélection du pilote continu à distance (CPI) 26
Installation du câble de raccordement CPI 26
Section 5: Installation de la conduite de gaz 27
Type de carburant 27
Pression du gaz 27
Connexion de gaz 27
Section 8: Retrait et installation de l'écran / de la porte 28
Retrait de l'écran 28
Réinstallation de l'écran 28
Enlever la porte 28
Réinstallation de la porte 28
Section 9: Installation du support 29
Firestone & Fireglass Quantité 29
Pierres mouchetées en option 29
Configuration du jeu de journaux de bois flotté 29
Installation du kit de journalisation 29
Kit de bois flotté simple face D3615 30
D3615ST Kit à travers le bois flotté 30
Kit de bois flotté simple face D4815 31
D4815ST Kit à travers le bois flotté 31
Kit de bois flotté simple face D7215 32
D7215 Kit de bois flotté transparent 32
Distinction (N / L) I-2 Schéma de câblage 33
Instructions de bande de LED 35
Panneaux réfléchissants en verre 36
Panneaux cannelés 36
Avant que tu commences 38
Section 7: Finition du foyer 40
Installation de panneaux de ciment 40
Manteaux, combustibles et télévision 41
sans Cool Wall Avantage 41
Manteaux, combustibles et télévision 41
avec Cool Wall Advantage 41
Finition autour de la cheminée 42
Dégagements muraux 42
Versions à pleine charge : 42
Désactiver les ventilateurs via la télécommande 42
Fonctionnement à distance 43
Configuration du système pour la première fois 44
Mise en marche du système pour la première fois 44
Affichage de la température 44
Allumer le foyer 44
Éteindre le foyer 44
Contrôle de l'éclairage d'accentuation 44
Thermostat de la pièce (Fonction sur la télécommande) 45
Thermostat intelligent (Fonction sur la télécommande) 45
Désactiver le thermostat 45
Contrôle de la vitesse des ventilateurs 45
Fonctionnement de la télécommande LED 46
Dépannage des LED 46
Couplage de la télécommande au module (effacement de code et correspondance de code) 47
Section 10: Nettoyage et entretien 48
Générale 48
Nettoyage 48
Cheminée intérieure dans des applications extérieures protégées 49
Voir à travers la cheminée 49
Remarques 49
Cheminée simple face 49
Annexe A : Chapeaux du système de ventilation 50
Annexe B : Garantie 51
Annexe B : Garantie (suite) 52
Annexe C : Modification 53
(Foyer au gaz/matériel vendu dans l'état du Massachusetts) 53

Section A: Avant de commencer

MESSAGE IMPORTANT: CONSERVEZ CES INSTRUCTIONS

Les foyers de la série Distinction doivent être installés conformément à ces instructions. Lisez attentivement toutes les instructions de ce manuel. Consultez la branche locale du gaz pour déterminer si un permis est nécessaire avant de commencer l'installation. Il incombe à l'installateur de s'assurer que ce foyer est installé conformément aux instructions du fabricant et à tous les codes en vigueur.

AVIS

N'utilisez pas cet appareil si l'une de ces pièces a été submergée dans l'eau. Appelez immédiatement un technicien qualifié pour faire inspecter l'appareil et remplacer toutes pièces du système de régulation et toutes commandes de gaz ayant été submergées dans l'eau.

AVIS

En raison des températures élevées, l'appareil doit être installé à l'écart de la circulation, et loin des meubles et des draperies.

AVIS

Les enfants et les adultes doivent être conscients des dangers liés à une température élevée et doivent garder leur distance pour éviter les brûlures ou l'inflammation des vêtements.

AVIS

Un écran pare-étincelles conçu pour réduire les risques de brûlures causées par le verre chaud est fourni avec cet appareil et doit être installé pour protéger les enfants et d'autres personnes à risque.

⚠ MISE EN GARDE

Étiquetez tous les fils avant la déconnexion lors de l'entretien des commandes. Les erreurs de câblage peuvent entraîner un fonctionnement incorrect et dangereux.
Vérifier le bon fonctionnement après l'entretien

Liste de contrôle d'installation

- Déterminez l'emplacement d'installation souhaité de votre foyer.
- Voir la section 1, Dimensions à la page 8, et reportez-vous à la section 2 sur l'encadrement pour plus de détails.
- Sélectionnez l'emplacement de votre terminaison et de l'évent résultant.
- L'emplacement de terminaison que vous avez sélectionné doit être le point le plus élevé de l'installation à ventilation directe.
- En cas d'impossibilité de respecter les exigences en matière de ventilation décrites dans la Section 3: Ventilation, veuillez contacter votre revendeur Montigo concernant l'utilisation d'un évent Montigo.
- Disposez le parcours de ventilation; calculer les coudes et les lignes droites requis de tuyaux flexibles et / ou rigides de 5 "/ 8".
- Configuration électrique requise, reportez-vous à la Section 4: Câblage pour plus de détails.
- Reportez-vous à la Section 5: Installation de la conduite de gaz pour plus de détails sur la connexion et l'accès au gaz.
- Reportez-vous aux codes et directives locaux pour connaître les exigences d'installation.
- L'installation et les réparations doivent être effectuées par un entrepreneur qualifié et doivent être conformes à:
- Les installations au Canada doivent être conformes aux codes locaux ou, en l'absence de codes locaux, à la version actuelle du Code d'installation du gaz naturel et du propane, CSA B149. Les installations électriques doivent être conformes aux codes locaux ou, en l'absence de codes locaux, à la version actuelle du Code canadien de l'électricité, CSA C22.1.1.
- Les installations situées aux États-Unis doivent être conformes aux codes locaux ou, en l'absence de codes locaux, à la version actuelle du National Fuel Gas Code, ANSI Z223.1 / NFPA 54. Les installations électriques doivent être conformes aux codes locaux ou, en l'absence de code local. codes, à la version actuelle du National Electrical Code, ANSI / NFPA 70. Voir l'Annexe C pour l'installation dans l'État du Massachusetts.

AVIS

Les vêtements ou d'autres matériaux inflammables ne doivent pas être placés sur l'appareil ni à proximité de celui-ci.

AVIS

L'installation et les réparations doivent être effectuées par une personne qualifiée. L'appareil doit être inspecté au moins une fois par année par un professionnel d'entretien qualifié avant d'être utilisé. Un nettoyage plus fréquent peut être exigé en raison de la présence excessive de peluches provenant des tapis, de la literie, etc. Il est primordial que les compartiments de contrôle, les brûleurs et les conduites d'air de cet appareil demeurent propres.

Liste de vérification pour l'installation standard

Cette liste de vérification pour l'installation standard doit être utilisée par l'installateur de pair avec les directives, et non au lieu de celles-ci, contenue dans le présent manuel d'installation.

Client _____	Date d'installation : _____
Adresse de l'installation : _____	Emplacement du foyer : _____
	Installateur : _____
Modèle (encerclez un seul choix) : D3615, D3615ST, D4815, D4815ST, D7215, D7215ST	N° de téléphone du distributeur : _____
	N° de série : _____

	OUI	NON	SI LA RÉPONSE EST NON, POURQUOI?
Installation de l'appareil : Section 2			
L'armature est conforme aux directives du manuel d'installation.			
Les écarteurs ont été installés.			
Les dégagements appropriés sont respectés.			
Ventilation : Section 3			
La configuration de la ventilation est conforme aux schémas de ventilation.			
Les conduites de ventilation sont installées, fixées et maintenues en place, et présentant le dégagement adéquat.			
Les coupe-feu sont installés.			
Le solin du mur/toit extérieur est installé et scellé conformément au Code du bâtiment local.			
Les chapeaux sont installés et scellés conformément au Code du bâtiment local.			
Le chapeau de conduite de ventilation directe constitue le point le plus élevé du système de ventilation.			
Câblage/électricité : Section 4			
Une alimentation sans commutateur est fournie avec la source d'alimentation de l'appareil.			
Le câble à faible tension est connecté au commutateur de contact sec (sans alimentation).*			
Gaz : Section 5			
L'appareil est approprié au type de carburant.			
Une conversion a-t-elle été effectuée?			
La vérification de la présence de fuites a été effectuée et la pression d'entrée a été vérifiée.			
Finition : Section 6			
Seuls des matériaux non combustibles sont installés dans les zones non combustibles.			
Les dégagements respectent les exigences du présent manuel d'installation.			
Les manteaux et les projections sont conformes aux exigences du présent manuel d'installation.			
Configuration de l'appareil : Sections 7 à 9			
Les matériaux, la porte et l'écran sont installés conformément aux exigences du présent manuel d'installation.			
Le manuel d'installation a été remis au propriétaire de la maison.			
L'appareil a été mis en marche pour vérifier l'absence de fuites de gaz.			
Commentaires :			

* Applicable uniquement pour la série DL

Échantillon de plaque signalétique

Type: **Vented Gas Fireplace Heater** **For Indoor Use Only**
Not for use with solid fuel. / Pas pour l'usage avec le combustible solide.
Not for use with air filters. / Pas pour l'usage avec des filtres à air.

Model No. Modèle. D7215STNI-2

Serial No.: 2-170227-XXXXXX

Manufacturer / Fabricant: Canadian Heating Products Inc., Langley BC, (www.montigo.com)
Montigo DelRay Corp., Ferndale, WA. (www.montigo.com)

Tested To / Examiné À: **CSA/ANSI Z21.88-2019 / CSA2.33-2019**

Electrical Rating / Estimation Électrique: 115V / 1Ph / 60Hz /less than 12A

Altitude Rating / Estimation D'Altitude: N & H (0 - 4500 ft. / 0 - 1371 m.)

***Clearance to Combustibles *Degagements Aux Combustibles**	
Sides/Côtés:	4.0"
Back/Derrière:	0.5"
Top-Top Vent/Du Haut-Évent Du Haut:	N/A
Top-Rear Vent/Du Haut-Évent Arrière:	N/A
Floor/Plancher:	0"
Mantel/Manteau:	16"
Recess Depth/ Profondeur D'Encadrement:	N/A
Facing:	N/C

Fuel Type / Type De Carburant:

	Max. Input Max. Entrée BTU/H	Min. Input Min. Entrée BTU/H	Output / Rendement BTU/H	Orifice Size / Taille D'Orifice Front/Avant Rear/Derrière	Gas Manifold Pressure / Pression D'Admission Du Gaz	Min. Gas Supply Pressure/ Min. Pression D'Alimentation Du Gaz
[X] **Natural Gas / Gaz Naturel**	57,000	39,000	N/A	24 DMS / N/A	3.5" W.C.	5.5" W.C.
[ ] **Propane / Gaz Propane**	57,000	46,000	N/A	2.25 mm / N/A	10" W.C.	13" W.C.

Do Not Remove This Label

N'enlevez Pas Cette Étiquette

FOR USE WITH GLASS DOORS AND SCREENS CERTIFIED WITH THE APPLIANCE ONLY
Pour utilisation avec portes de verre and écrans de certifiés avec l'appareil seulement

***Refer to installation manual for more information.**
*Référez-vous au manuel d'installation pour plus d'information.

Figure 1.b *Plaque d'évaluation pour D7215ST*

Type: **Vented Gas Fireplace Heater** **For Indoor Use Only**
Not for use with solid fuel. / Pas pour l'usage avec le combustible solide.
Not for use with air filters. / Pas pour l'usage avec des filtres à air.

Model No. Modèle. D7215NI-2

Serial No.: 2-170227-XXXXXX

Manufacturer / Fabricant: Canadian Heating Products Inc., Langley BC, (www.montigo.com)
Montigo DelRay Corp., Ferndale, WA. (www.montigo.com)

Tested To / Examiné À: **CSA/ANSI Z21.88-2019 / CSA2.33-2019**

Electrical Rating / Estimation Électrique: 115V / 1Ph / 60Hz /less than 12A

Altitude Rating / Estimation D'Altitude: N & H (0 - 4500 ft. / 0 - 1371 m.)

***Clearance to Combustibles *Degagements Aux Combustibles**	
Sides/Côtés:	4.0"
Back/Derrière:	0.5"
Top-Top Vent/Du Haut-Évent Du Haut:	N/A
Top-Rear Vent/Du Haut-Évent Arrière:	N/A
Floor/Plancher:	0"
Mantel/Manteau:	16"
Recess Depth/ Profondeur D'Encadrement:	N/A
Facing:	N/C

Fuel Type / Type De Carburant:

	Max. Input Max. Entrée BTU/H	Min. Input Min. Entrée BTU/H	Output / Rendement BTU/H	Orifice Size / Taille D'Orifice Front/Avant Rear/Derrière	Gas Manifold Pressure / Pression D'Admission Du Gaz	Min. Gas Supply Pressure/ Min. Pression D'Alimentation Du Gaz
[X] **Natural Gas / Gaz Naturel**	57,000	39,000	N/A	24 DMS / N/A	3.5" W.C.	5.5" W.C.
[ ] **Propane / Gaz Propane**	57,000	46,000	N/A	2.25 mm / N/A	10" W.C.	13" W.C.

Do Not Remove This Label

N'enlevez Pas Cette Étiquette

FOR USE WITH GLASS DOORS AND SCREENS CERTIFIED WITH THE APPLIANCE ONLY
Pour utilisation avec portes de verre and écrans de certifiés avec l'appareil seulement

***Refer to installation manual for more information.**
*Référez-vous au manuel d'installation pour plus d'information.

Figure 1 *Plaque d'évaluation pour D7215*

Section 1: Dimensions du produit

SIMPLE FACE

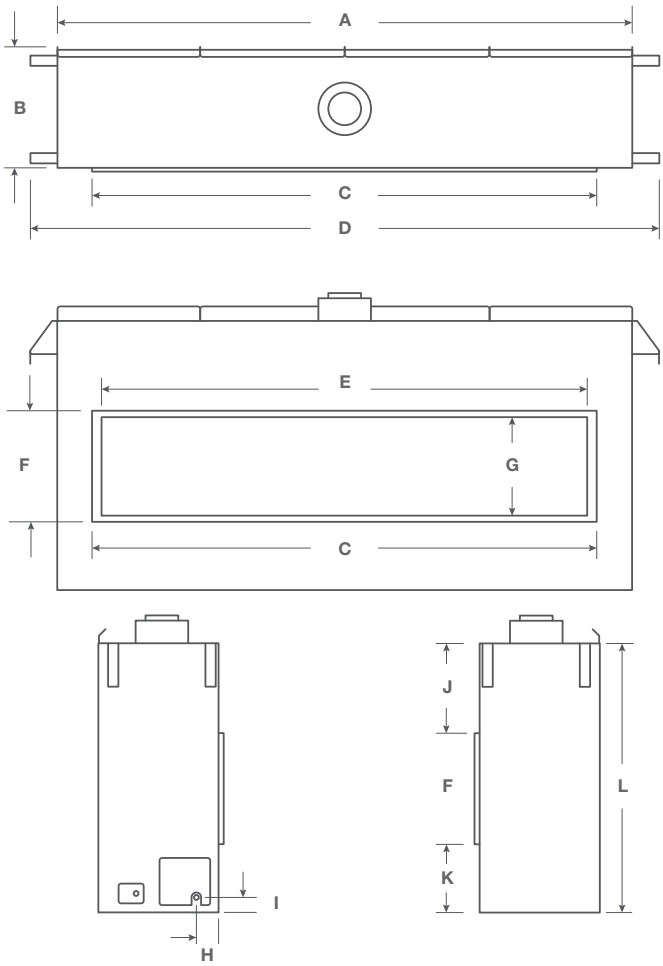

Figure 2. *Dimensions du foyer Distinction (Tolérance ± ").*

VOIR À TRAVERS

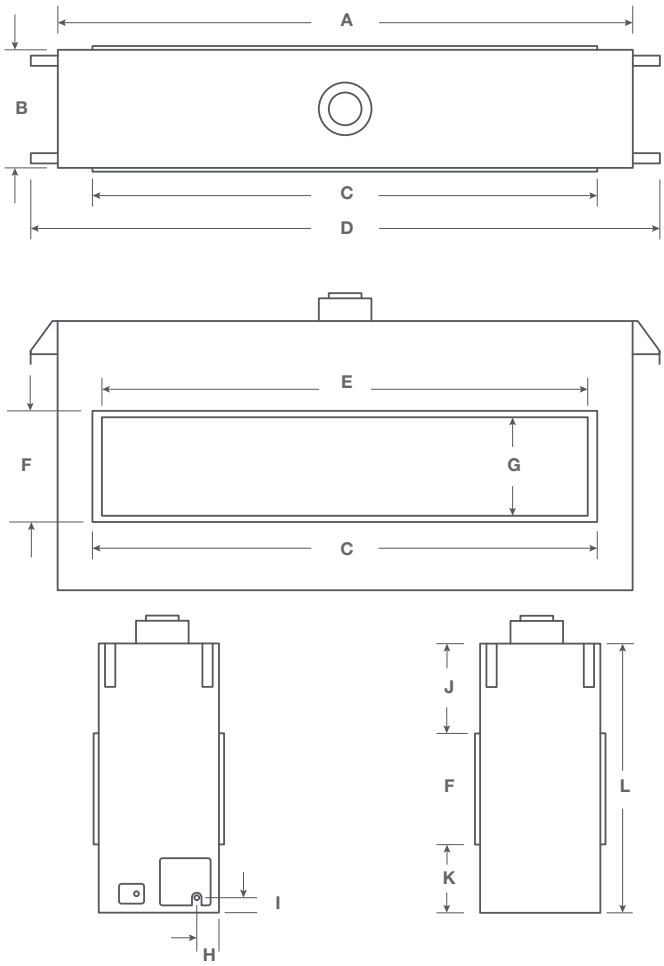

Figure 2.b *Dimensions du foyer Distinction (Tolérance ± ").*

D3615 DIMENSIONS SIMPLE FACE

A	B	C	D	E	F	G	H	I	J	K	L
51⅞	16⅞	40¾	N/A	37⅞	17	15½	6⅛	2⅜	13⅝	10⅜	41

D4815 DIMENSIONS SIMPLE FACE

A	B	C	D	E	F	G	H	I	J	K	L
63⅞	16⅞	52 13/16	71¾	49⅞	17	15	6⅛	2⅜	13⅝	10⅜	41

D7215 DIMENSIONS SIMPLE FACE

A	B	C	D	E	F	G	H	I	J	K	L
87⅞	17⅞	76¾	95 11/16	73⅞	17	15½	5½	2⅜	13⅝	10⅜	41

D3615 VOIR À TRAVERS LES DIMENSIONS

A	B	C	D	E	F	G	H	I	J	K	L
51⅞	17¾	40¾	59¾	37⅞	17	15½	8 13/16	2⅜	13⅝	10⅜	41

D4815 VOIR À TRAVERS LES DIMENSIONS

A	B	C	D	E	F	G	H	I	J	K	L
63⅞	17 11/16	52 13/16	71¾	49⅞	17	15	5½	2⅜	13 9/16	10⅜	41

D7215 VOIR À TRAVERS LES DIMENSIONS

A	B	C	D	E	F	G	H	I	J	K	L
87⅞	17¾	76¾	95 11/16	73⅞	17	15½	5½	2⅜	13⅝	10⅜	41

Section 2: Encadrement

Les dégagements

Pour que le foyer fonctionne en toute sécurité, tous les modèles doivent conserver les dégagements suivants:

MODÈLE	Dessus au collecteur combustible	Côtés	Sol	Retour	Base de l'unité au plafond †
D3615	8 13/16"	4"	0"	.5"	89"
D3615ST	8 13/16"	4"	0"	N/A	89"
D4815	8 13/16"	4"	0"	.5"	89"
D4815ST	8 13/16"	4"	0"	N/A	89"
D7215	18 5/16"	4"	0"	.5"	89"
D7215ST	18 5/16"	4"	0"	N/A	89"

Figure 3. *Les dégagements combustibles*

† Remarque: Si vous mesurez du bord inférieur du panneau de béton au plafond, le dégagement minimum est de 92¼.

Les murs combustibles non protégés perpendiculaires à l'ouverture du foyer doivent conserver un dégagement de 6 ".

REMARQUE: lors de la construction de l'ouverture encadrée, veuillez vous assurer qu'il est possible d'installer la conduite de gaz lorsque l'unité est installée.

⚠ ATTENTION

Lorsque cet appareil est installé directement sur TOUT combustible autre qu'un plancher en bois (tapis, vinyle, etc.). Il doit être installé sur un panneau équivalent en bois ou en métal. Ce matériau doit couvrir toute la largeur et la profondeur de l'appareil.

REMARQUER

Les dégagements doivent être conformes aux codes d'installation locaux et aux exigences du fournisseur de gaz.

REMARQUER

La mesure du cadrage inclut une plate-forme de 2¼ "pour éviter de visser des composants importants à l'intérieur du foyer.

Encadrement Non Combustible

Une charpente non combustible est requise pour tous les modèles Distinction.

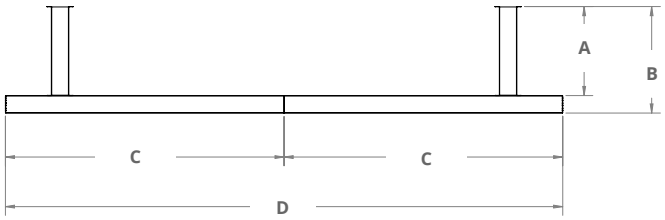

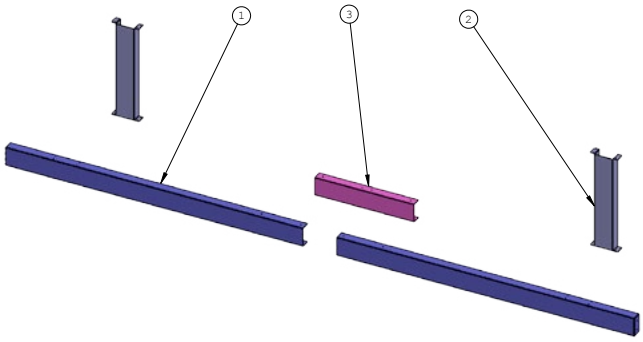

DIMENSIONS DE LA CHARPENTE NON COMBUSTIBLE

	A	B	C	D
D3615	5 13/16	8 13/16	29 7/8	59 11/16
D4815	5 13/16	8 13/16	35 7/8	71 11/16
D7215	15 13/16	18 5/16	47 13/16	95 ¾

Encadrement du foyer simple face

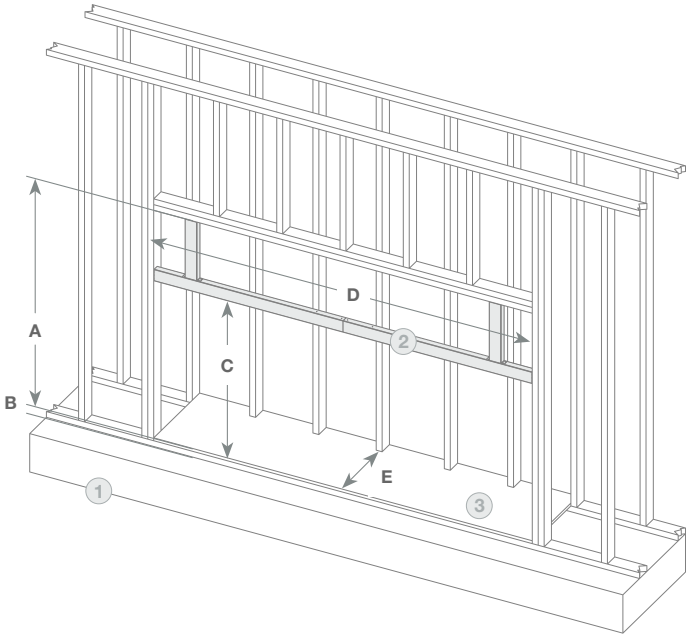

D3615 DIMENSIONS SIMPLE FACE

A	B	C	D	E	F	G	H	I	J	K
49 15/16	2 1/4	41 1/16	59 3/4	17 1/2	10 7/8	40 7/8	24	17 1/8	12 9/16	53 11/16

D4815 DIMENSIONS SIMPLE FACE

A	B	C	D	E	F	G	H	I	J	K
49 15/16	2 1/4	41 1/16	71 3/4	17 1/2	10 7/8	52 7/8	24	17 1/8	12 9/16	53 11/16

D7215 DIMENSIONS SIMPLE FACE

A	B	C	D	E	F	G	H	I	J	K
59 3/8	2 1/4	41 1/16	95 3/4	18 1/2	10 7/8	76 7/8	33 7/16	17 1/8	12 9/16	63 1/8

1	Structure de plancher
2	Encadrement métallique non combustible (non utilisé sur les modèles 36 et 48)
3	Plate-forme de cheminée
4	Panneau de béton

Encadrement de la cheminée transparente

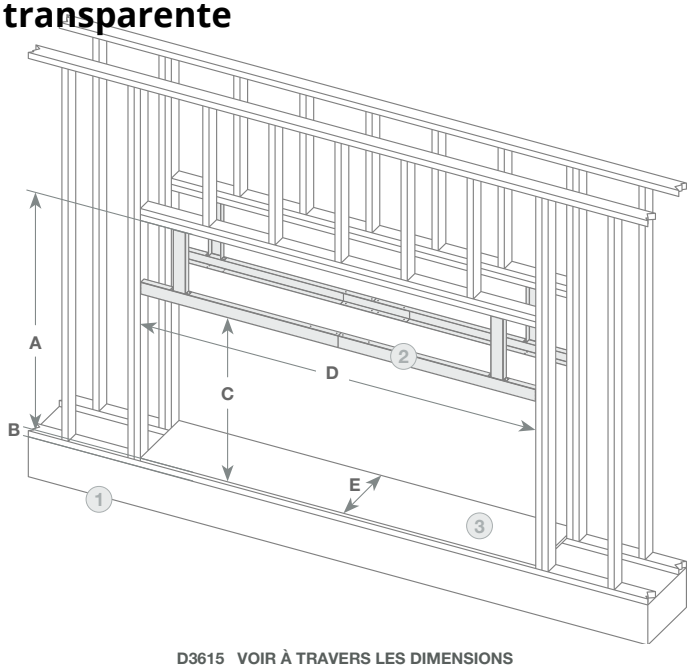

D3615 VOIR À TRAVERS LES DIMENSIONS

A	B	C	D	E	F	G	H	I	J	K
49 15/16	2 1/4	41 1/16	59 3/4	17 11/16	10 7/8	40 7/8	24	17 1/8	12 9/16	53 11/16

D4815 VOIR À TRAVERS LES DIMENSIONS

A	B	C	D	E	F	G	H	I	J	K
49 15/16	2 1/4	41 1/16	71 3/4	17 11/16	10 7/8	52 7/8	24	17 1/8	12 9/16	53 11/16

D7215 VOIR À TRAVERS LES DIMENSIONS

A	B	C	D	E	F	G	H	I	J	K
59 3/8	2 1/4	41 1/16	95 3/4	17 11/16	10 7/8	76 7/8	33 7/16	17 1/8	12 9/16	63 1/8

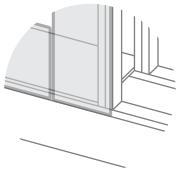

IMPORTANT
Plaque de ciment: Le panneau de ciment inclus est dimensionné pour chevaucher le 2x4 et la plate-forme indiqués dans la section de charpente. La planche ne s'adaptera pas si l'unité est placée directement sur le sol.

NOTICE

Lorsque vous utilisez du bois d'œuvre dimensionnel pour construire la charpente du foyer, les montants en bois doivent être complètement secs, sains et droits. Ignorer les recommandations entraînera des formations de points de contrainte et des fissures potentielles dans les matériaux de finition

Recommandations de panneaux de ciment

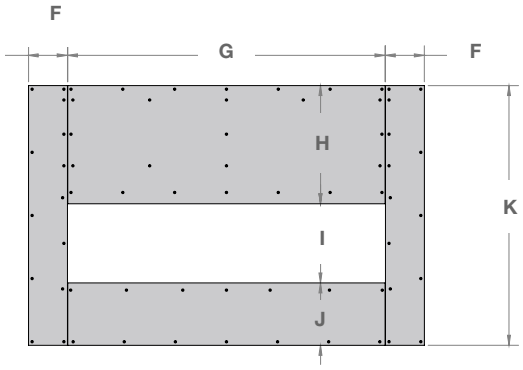

D3615 PANNEAU DE CIMENT DIMENSIONS					
F	G	H	I	J	K
10⅞	40⅞	24	17⅛	12⁹⁄₁₆	53¹¹⁄₁₆

D4815 PANNEAU DE CIMENT DIMENSIONS					
F	G	H	I	J	K
10⅞	52⅞	24	17⅛	12⁹⁄₁₆	53¹¹⁄₁₆

D7215 PANNEAU DE CIMENT DIMENSIONS					
F	G	H	I	J	K
10⅞	76⅞	33⁷⁄₁₆	17⅛	12⁹⁄₁₆	63⅛

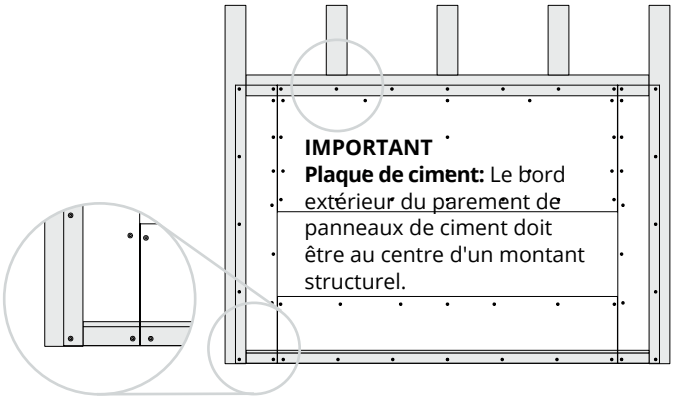

IMPORTANT
Plaque de ciment: Le parement de panneau de ciment inclus est dimensionné pour chevaucher le 2x4 et la plate-forme indiqués dans la section de charpente. La planche ne s'adaptera pas si l'unité est placée directement sur le sol.

NOTICE

Le panneau de ciment fourni peut être percé pour ajouter des attaches ou un support supplémentaires si l'application de finition l'exige. Aucune fixation supplémentaire ne doit être utilisée pour fixer le panneau de ciment au corps du foyer

NOTICE

Il est fortement recommandé d'appliquer du silicone RTV résistant aux hautes températures là où le panneau de ciment touche le corps du foyer. Temps de durcissement d'au moins 48h avant d'appliquer la finition ou la cuisson de la cheminée

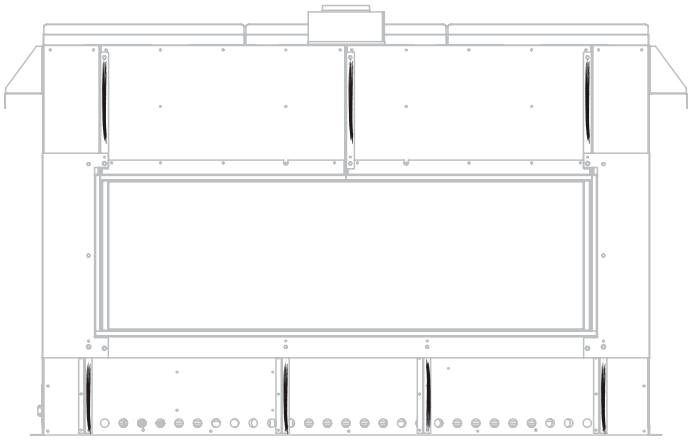

NOTICE

Le panneau de ciment fourni est destiné aux exigences d'installation minimales pour les surfaces non combustibles. Lors de l'installation de matériaux de finition lourds tels que la pierre naturelle, le granit, le marbre, etc., des feuilles complètes (4'x8') de panneau de ciment sont recommandées pour minimiser le nombre de joints et réduire le risque de fissuration (le panneau de ciment fourni peut être utilisé comme pochoir pour prépercer de nouvelles plaques de ciment)
Toute feuille de remplacement de panneau de ciment doit être à base de silicate de calcium pour résister à des températures de fonctionnement élevées et continues.

Chase Venting

Au minimum, une ouverture de 120 "2 est requise dans l'enceinte finie pour maintenir les températures à un niveau sûr. Ceci peut être réalisé de différentes manières, comme celles présentées ci-dessous.

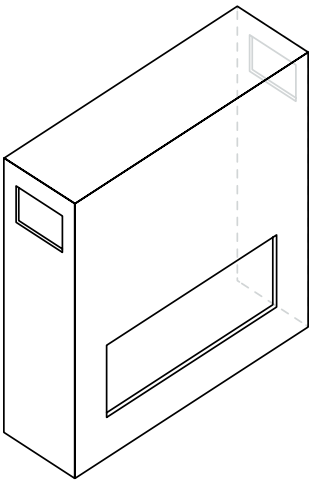

Figure 19.b *Ventilation latérale (6 "x10") des deux côtés de l'enceinte*

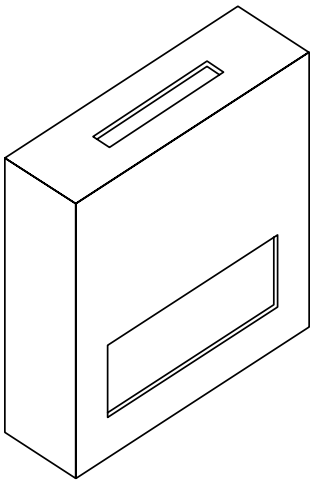

Figure 19.c *Ventilation par le haut (3 "x40") sur le dessus du boîtier*

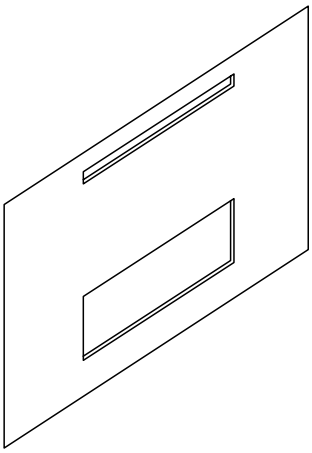

Figure 19.d *Ventilation avant (2 "x60") à l'avant de l'enceinte*

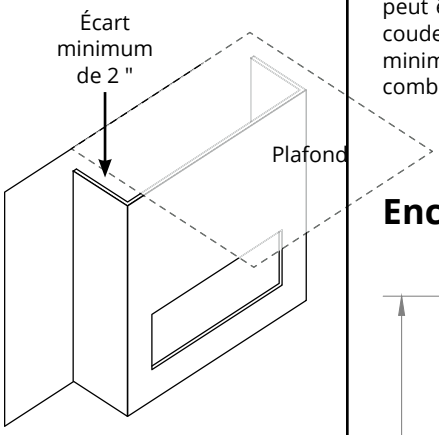

Figure 19.d *Ouverture supérieure du conduit de ventilation sur le dessus du boîtier*

L'ouverture de la chasse ne peut pas être inférieure à 3 "du haut de l'enceinte pour éviter que la chaleur ne pénètre dans la partie supérieure de l'enceinte.

Un minimum de 2 "du haut d'un conduit de chasse au plafond est nécessaire.

Toute combinaison des exemples ci-dessus constitue un évent de chasse acceptable, à condition d'ajouter 120 ".

Encadrement TV

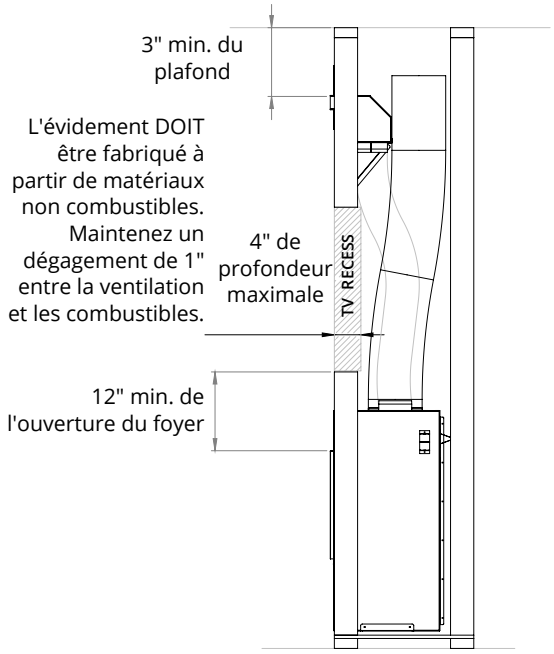

Figure 8.b.d *Dimensions de l'encastrement TV Cool Wall Advantage*

L'évidement doit être fait de matériaux non combustibles. L'évidement peut être augmenté au-delà d'une profondeur de 4" en utilisant un coude de 45° ou 90° dans la ventilation une fois la distance ascendante minimale de 3' atteinte, un dégagement de 1" entre la ventilation et les combustibles doit toujours être maintenu.

Encadrement d'angle

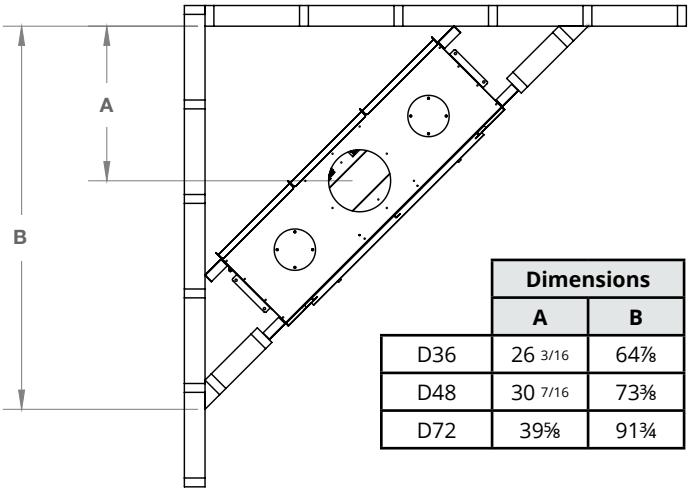

	Dimensions	
	A	B
D36	26 3/16	64⅞
D48	30 7/16	73⅜
D72	39⅝	91¾

⚠ AVIS

Les ventilateurs doivent être déconnectés lorsque le système Cool Wall Release **OU** Cool Wall Advantage est utilisé. Cela peut être fait à l'aide de la télécommande (voir les instructions) ou en débranchant le faisceau du ventilateur. L'utilisation des ventilateurs lorsqu'un système Cool Wall est utilisé entraînera des températures de paroi nettement plus élevées. Ces températures plus élevées peuvent avoir un impact négatif sur la surface murale finie, l'art mural et/ou le téléviseur monté. Si les ventilateurs ne sont pas désactivés lorsqu'un système Cool Wall est utilisé avec ce foyer, toutes les garanties implicites ou non fournies par Montigo pour ce foyer sont nulles et non avenues.

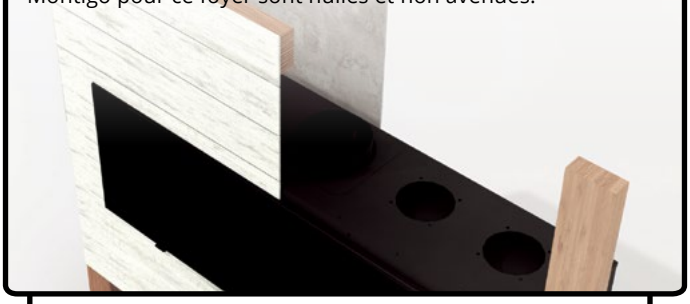

VERSIONS À PLEINE CHARGE :

Désactiver les ventilateurs via la télécommande

1. Allumez le foyer, éteignez les ventilateurs.
2. Retirez partiellement une batterie.
3. Maintenez enfoncés les boutons Mode ET Marche/Arrêt.
4. Insérez la batterie (tout en maintenant les deux boutons enfoncés), puis relâchez le bouton Mode (maintenez la touche Marche/Arrêt enfoncée).
5. Faites défiler les modes avec le bouton Mode jusqu'à ce que vous arriviez au réglage du ventilateur, avec le bouton Bas, réglez la fonction du ventilateur de Set à Clr.
6. Relâchez le bouton Marche/Arrêt, allumez le foyer. Il n'y aura plus de mode ventilateur sur la télécommande.

Encadrement avec Cool Wall Advantage

Vous trouverez ci-dessous des instructions de base sur l'encadrement du kit d'avantage Cool Wall. Des instructions plus détaillées, y compris les schémas d'installation, sont incluses avec le kit.

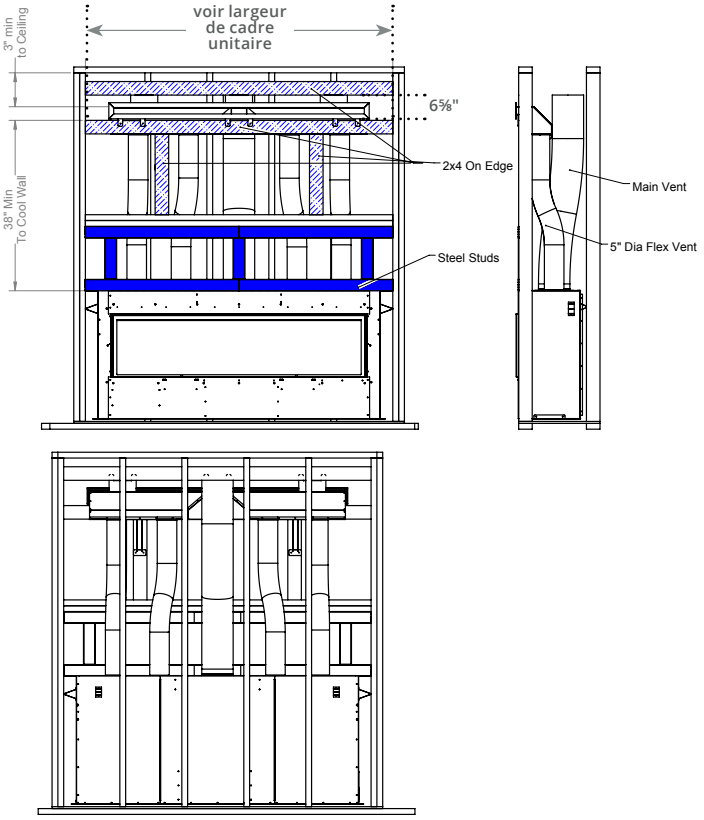

Figure 8.b.b *Encadrement avec Cool Wall Advantage*

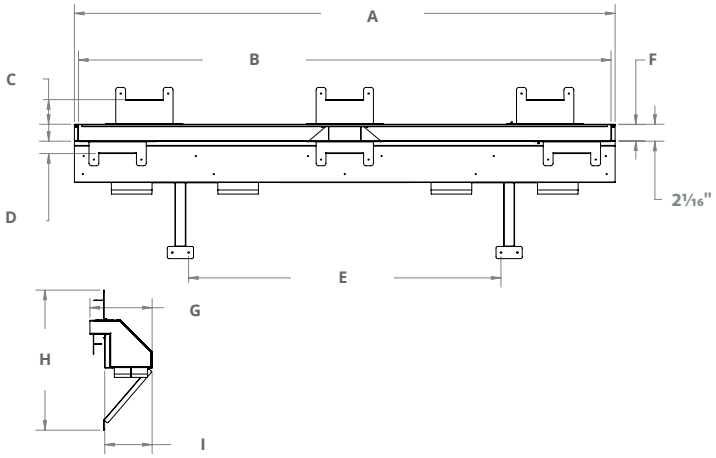

DIMENSIONS

	A	B	C	D	E	F	G	H	I
36"	39¹³⁄₁₆"	38⅞"	3"	1½"	N/A	2"	9⁵⁄₁₆"	N/A	7¹⁄₁₆"
48"	51⅞"	50⅞"	3"	1½"	30½"	2"	9⁵⁄₁₆"	21"	7¹⁄₁₆"
63"	66¹⁄₁₆"	65¹⁄₁₆"	3"	1½"	38³⁄₁₆"	2"	9⁵⁄₁₆"	21"	6⁵⁄₁₆"
72"	75¹³⁄₁₆"	74¹³⁄₁₆"	3"	1½"	39⁷⁄₁₆"	2"	9⁵⁄₁₆"	21"	7¹⁄₁₆"

Persiennes latérales (horizontal and vert.)

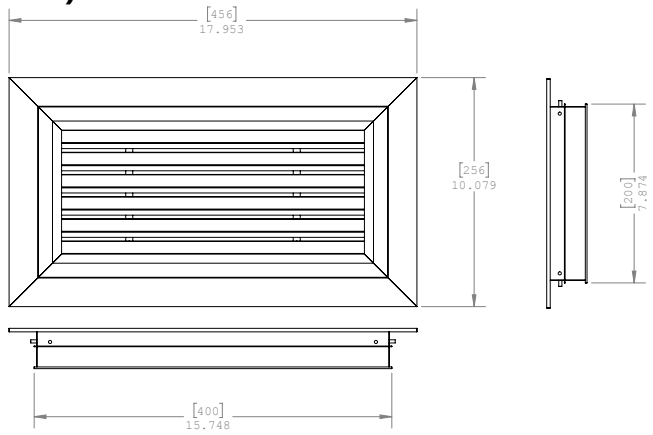

Figure 8.c.d *Cool Wall Advantage Sidewall Horizontal vent dimensions*

Plénum latéral (horizontal and vert.)

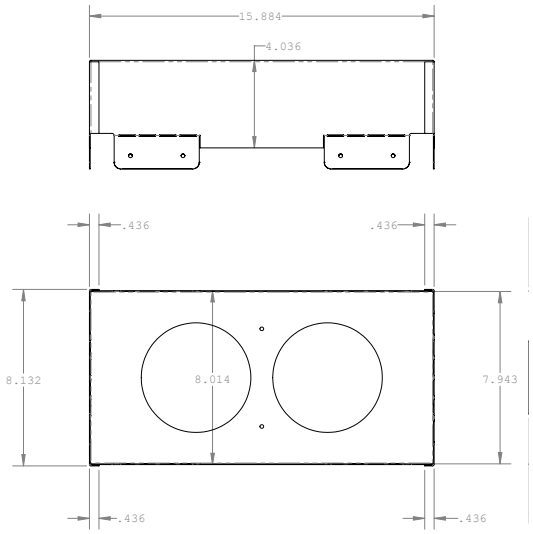

Figure 8.c.c *Cool Wall Advantage Sidewall Plenum dimensions*

Section 3: Ventilation

L'emplacement de la terminaison DOIT être choisi de manière à ce qu'il s'agisse du point le plus élevé de l'ensemble de ventilation. Il doit également être sélectionné de manière à fournir la plus courte ventilation possible. S'il est impossible de s'assurer que la terminaison est le point le plus élevé ou s'il est impossible de respecter les directives de ventilation présentées ci-dessous, veuillez contacter votre revendeur Montigo pour discuter des options de ventilation.

Notes pour la planification de la ventilation:

- La ventilation provient du haut de l'appareil.
- La ventilation peut se terminer par le toit ou le mur extérieur.
- Pour un schéma détaillé des emplacements de terminaison autorisés, voir l'Annexe A.
- Une fois que l'emplacement de la terminaison a été défini, reportez-vous à la section appropriée pour plus de détails sur l'installation.
- Pour les exigences relatives au bouclier thermique, voir la section 3-3-3.

Restrictor plate Installation

La distinction est fournie avec 3 plaques de restriction de tailles différentes pour améliorer l'efficacité de la flamme. La taille du restricteur utilisé dépend en grande partie du nombre de coudes utilisés dans l'évent, ainsi que de l'élévation verticale.

Figure 8.b.b *Included Restrictor plates*

Figure 8.b.c *Restrictor plate Installation*

Plaques de restriction incluses:

Baffle 1 "

Baffle 1.5 "

Baffle de 1,75 "

For horizontally terminated vent runs:

Shorter runs, or multi elbow installations would use the included 1.5'' or 1'' restrictor.

Pourlesconduitsdeventilation terminés verticalement:

Les parcours verticaux nécessitent la commande du restricteur PVVR8 ou PVVR15. Les longs parcours verticaux nécessiteront le restricteur d'évent vertical PVVR25 (tous installés à la terminaison).

La connexion et l'installation des composants de l'évent doivent respecter les consignes suivantes:

- Utilisez n'importe quelle combinaison de tuyaux flexibles et rigides selon vos besoins et dans n'importe quelle orientation (les connecteurs mâles peuvent être orientés dans toutes les directions).
- Les sections flexibles peuvent être étirées jusqu'à 50% de leur longueur totale (par exemple, une section de 24 "peut être étirée à 36").
- Raccordez toutes les sections de ventilation à l'aide d'un minimum de trois vis à tôle sur le conduit de fumée extérieur.
- Assurez-vous que les extrémités du tuyau se glissent de manière à ce que la glissière chevauche au moins 1 1/2 po.
- Assurez-vous que toutes les courses horizontales sont supportées avec un minimum de 3 supports par 10 'de ventilation.
- Lorsque vous accrochez / soutenez la ventilation, assurez-vous de laisser un dégagement de 1 "sur les côtés et le bas des conduits de ventilation et que 2" au-dessus de la ventilation horizontale atteignent tout matériau combustible.
- Les tuyaux rigides peuvent être coupés à moins de la moitié de l'extrémité femelle uniquement.
- Le tuyau flexible ne peut pas être coupé
- Lors de la coupe de sections de tuyaux rigides, veiller à maintenir l'intégrité des supports internes.
- Pour une ventilation flexible, placez les ressorts fournis avec le kit de tuyaux entre les tuyaux extérieur et intérieur afin de maintenir les tuyaux séparés et d'éviter tout point chaud.
- Montigo recommande l'utilisation d'une section flexible pour le tuyau final connecté directement au foyer, offrant une plus grande flexibilité d'installation et d'absorption des mouvements.
- Les coupe-feu doivent être installés conformément aux codes nationaux et locaux.

NOTICE

Under no circumstances can Montigo flex venting be cut to accommodate an installation. Use an alternative length to complete your vent run.

IMPORTANT:

Please Refer to your Building Envelope Engineer or Waterproofing Consultant for a review of ALL penetrations through exterior walls or the roof.

Section 3-3-2: Composants de ventilation

Les composants suivants et les numéros de pièce Montigo associés sont destinés à l'installation d'une terminaison murale ou de toit. L'utilisation de pièces non approuvées par Montigo ANNULE la garantie et peut entraver le fonctionnement du foyer.

NOTICE

La réduction à 4/7 nécessite un réducteur qui n'est pas fourni avec le foyer, veuillez vous référer au tableau ci-dessous pour déterminer quel réducteur est requis.

5/8 Composants de ventilation

Component	Montigo Part Number
Termination	PTO4 (3" Length) PTO4F (3" Length) PVTK1SS (5/8 Vent)
Flex Sections (5/8 Vent)	PFL - 1 (12" f/f Section) PFL - 18 (18" f/f Section) PFL - 2 (24" f/f Section) PFL - 3 (36" f/f Section) PFL - 4 (48" f/f Section) PFL - 6 (72" f/f Section)
Rigid Sections (5/8 Vent)	PEXT - 1 (12" f/m) PEXT - 2 (24" f/m) PEXT - 3 (36" f/m) PEXT - 4 (48" f/m) PEXT - 6 (72" f/m)
Rigid Pipe Extension	PXT12 (12" f/f) PXT20 (20" f/f)
Elbows (5/8 Vent)	PEL-90MM (m/m 90º) PEL-90FF (f/f 90º) PEL-90FM (f/m 90º) PEL-45FM (f/m 45º)
Support Ring & Plate	PSPXT-8
Firestop	FS-8
Roof Flashing	PRF-7 (1/12 - 7/12 pt.) PRF-12 (7/12 - 12/12 pt.)
Heat Shield	RHS101
Vinyl Siding Heat Shield	VSS VSSSS
Storm Collar	SC8
Vertical vent restrictors	PVVR8 PVVR15 PVVR25
Montigo Fireplace Adapter	PVA5487 (5/8 to 4/7 reducer)

4/7 Composants de ventilation (Pour les unités réduites D36 et D48)

Component	Montigo Part Number
Termination	MTO4 (3" Length) MTO4F (3" Length) MTO4FSS
Frame Kits	MSR (Stucco Frame) MOSR (Stucco Frame) BSR-4 (4" Brick Frame) BSR-6 (6" Brick Frame)
Flex Sections	MFL - 1 (12" f/f Connectors) MFL - 18 (18" f/f Section) MFL - 2 (24" f/f Section) MFL - 3 (36" f/f Section) MFL - 4 (48" f/f Section) MFL - 6 (72" f/f Section)
Rigid Pipe	MEXT - 1 (12" f/m Section) MEXT - 2 (24" f/m Section) MEXT - 3 (36" f/m Section) MEXT - 4 (48" f/m Section) MEXT - 6 (72" f/m Section)
Rigid Pipe Extension	EXT18 (18" f/f Section)
Elbows	MEL-90MM (m/m 90º Elbow) MEL-90FF (f/f 90º Elbow) MEL-90FM (f/m 90º Elbow) MEL-45FM (f/m 45º Elbow)
Wall Penetration Kit	MFVK01F
Support Ring & Plate	MSPXT7
Firestop	FS7
Roof Flashing	MRF7 (1/12 - 7/12 pt.) MRF12 (7/12 - 12/12 pt.)
Heat Shield	RHS100
Heat Guard	MTKOG
Adaptors	PVA5487 (5/8 to 4/7 reducer)

Unit Code	Vent size	Reduce to 4/7? (Without powervent)
D3615*I-2	5"/8"	Yes
D4815*I-2	5"/8"	Yes
D6315*I-2	5"/8"	No
DL6315*I	5"/8"	No
D7215*I-2	5"/8"	No

Order PVA5487 VENT REDUCER to reduce to 4/7 on applicable units

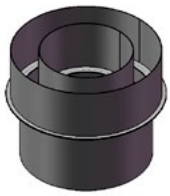

NOTE: Si vous utilisez un restricteur, utilisez un pistolet infrarouge pour mesurer la température du verre après 1 heure de fonctionnement, et assurez-vous que la température du verre est dans les limites et assurez-vous qu'aucun des médias et aucune partie de la porte n'a décoloré.

Pour les conduits de ventilation terminés verticalement :

Les parcours verticaux nécessitent la commande du restricteur PVVR8 ou PVVR15. Les longs parcours verticaux nécessiteront le restricteur d'évent vertical PVVR25 (tous installés à la terminaison). Lors de l'utilisation de ces restricteurs, la taille du restricteur du foyer inclus peut être réduite ou supprimée entièrement.

Section 3-3-1: Dispositions de ventilation

Terminaison verticale

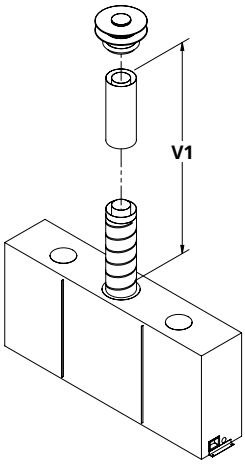

Ventilation 4"/7" (Pour D36 et D48 réduits)	
Vertical Min.	3'
Vertical Max.	32'

5"/8" Venting (D36, D48, D72)	
Vertical Min.	3'
Vertical Max.	32'

Figure 8. *Vertical Termination*

Terminaison verticale - 2 coudes

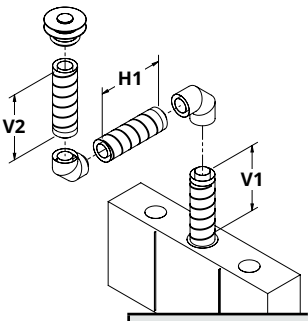

Ventilation 4"/7" (Pour D36 et D48 réduits)								
Vertical Min. V1+V2	3'	4'	5'	6'	7'	8'	9'	10'
Horizontal Max. H1	2'	6'	10'	12'	15'	18'	21'	24'

Minimum 24" du haut de l'unité avant d'attacher un coude

5"/8" Venting (D36, D48, D72)								
Vertical Min. V1+V2	3'	4'	5'	6'	7'	8'	9'	10'
Horizontal Max. H1	2'	6'	10'	12'	15'	18'	21'	24'

Minimum 36" du haut de l'unité avant d'attacher un coude

Figure 8.b *Vertical Termination - 2 Elbows*

Terminaison verticale - 3 coudes

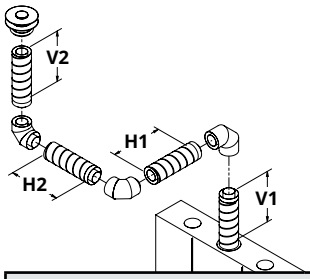

Ventilation 4"/7" (Pour D36 et D48 réduits)								
Vertical Minimum V1+V2	3'	4'	5'	6'	7'	8'	9'	10'
Horizontal Maximum H1+H2	2'	6'	10'	12'	15'	18'	21'	24'

Minimum 24" du haut de l'unité avant d'attacher un coude

5"/8" Venting (D36, D48, D72)								
Vertical Minimum V1+V2	3'	4'	5'	6'	7'	8'	9'	10'
Horizontal Maximum H1+H2	2'	6'	10'	12'	15'	18'	21'	24'

Minimum 36" du haut de l'unité avant d'attacher un coude

Figure 8.c *Vertical Termination - 3 Elbows*

Terminaison horizontale - 1 coude

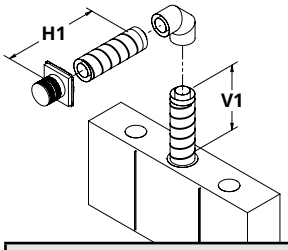

Centre de ventilation horizontale

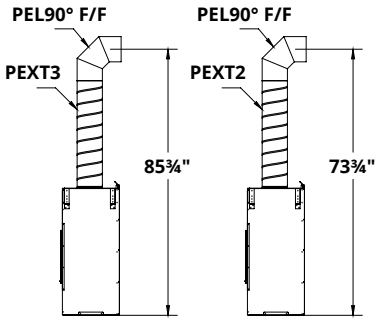

Ventilation 4"/7" (Pour D36 et D48 réduits)								
Vertical Minimum V1	3'	4'	5'	6'	7'	8'	9'	10'
Horizontal Maximum H1	1'	6'	10'	12'	15'	18'	21'	24'

Minimum 24" du haut de l'unité avant d'attacher un coude

5"/8" Venting (D36, D48, D72)								
Vertical Minimum V1	3'	4'	5'	6'	7'	8'	9'	10'
Horizontal Maximum H1	2'	6'	10'	12'	15'	18'	21'	24'

Minimum 36" du haut de l'unité avant d'attacher un coude

Figure 8.d *Horizontal Termination - 1 Elbow*

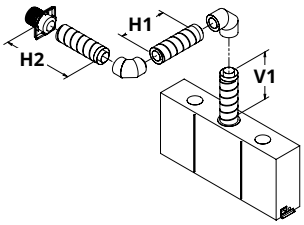

Terminaison horizontale - 2 coudes

Ventilation 4"/7" (Pour D36 et D48 réduits)								
Vertical Minimum V1	3'	4'	5'	6'	7'	8'	9'	10'
Horizontal Maximum H1+H2	2'	6'	10'	12'	15'	18'	21'	24'

Minimum 24" du haut de l'unité avant d'attacher un coude

5"/8" Venting (D36, D48, D72)								
Vertical Minimum V1	3'	4'	5'	6'	7'	8'	9'	10'
Horizontal Maximum H1+H2	2'	6'	10'	12'	15'	18'	21'	24'

Minimum 36" du haut de l'unité avant d'attacher un coude

Figure 8.e *Horizontal Termination - 2 Elbows*

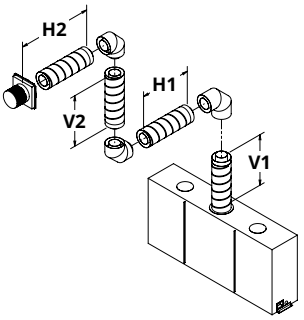

Terminaison horizontale - 3 coudes

Ventilation 4"/7" (Pour D36 et D48 réduits)						
Vertical Minimum V1+V2	5'	6'	7'	8'	9'	10'
Horizontal Maximum H1+H2	10'	12'	15'	18'	21'	24'

Minimum 24" du haut de l'unité avant d'attacher un coude

5"/8" Venting (D36, D48, D72)						
Vertical Minimum V1+V2	5'	6'	7'	8'	9'	10'
Horizontal Maximum H1+H2	10'	12'	15'	18'	21'	24'

Minimum 36" du haut de l'unité avant d'attacher un coude

Figure 8.f *Horizontal Termination - 3 Elbows*

Section 3-2-1 : Terminaison de ventilation de toit

- Le point de terminaison maximal est de 32 pi au-dessus du foyer (REMARQUE : si la hauteur de terminaison maximale est utilisée, le motif de la flamme peut être affecté).
- La terminaison verticale doit être au moins 2 pi plus haute que l'endroit où la terminaison sort des matériaux de toiture (bardeaux d'asphalte, bardeaux de cèdre, etc.). Cette distance doit être mesurée à partir du côté haut de la pente du toit où le solin de cheminée coupe les matériaux de toiture. (voir figures 8 à 8c).
- Voir l'annexe A pour les emplacements de terminaison.
- Un maximum de deux déports (chaque déport est composé de 2 coudes à 90°) peut être effectué pour les conduits d'évacuation verticaux.
- Les coupe-feu doivent être installés conformément aux codes nationaux et locaux.
- Assurez-vous que toutes les longueurs horizontales sont soutenues par un minimum de 3 supports par 10 pi de ventilation.
- Installez tous les solins de toit et les colliers tempête comme illustré.

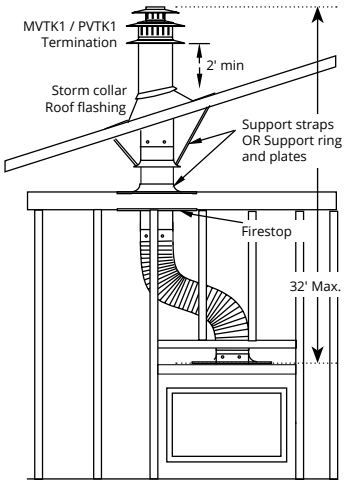

Figure 6.b *Top vent, Roof mounted with 1 offset (1 offset= two 90° bends).*

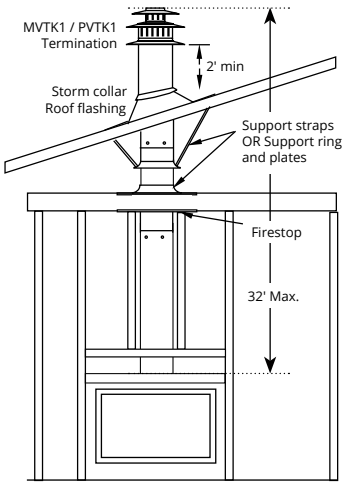

Figure 6. *Top vent, roof mounted termination with no offset in vent run.*

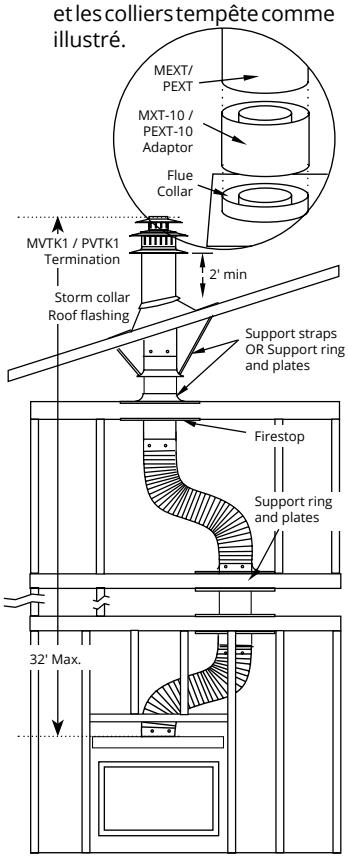

Figure 6.c *Top vent, Roof mounted with 2 offsets (1 offset= two 90° bends).*

Section 3-3 : Installation d'un chapeau mural

Cette section s'applique à l'installation d'un chapeau de conduite de ventilation directe sur le toit. **REMARQUE :** S'il y a un risque d'environnement très corrosif, comme un bord de mer, Montigo recommande d'utiliser un chapeau en acier inoxydable.

Installation d'un chapeau avec cadre intégré

Un chapeau avec cadre intégré est installé pendant la mise en place de l'armature.

1. Installez une armature de 11 x 11 po pour l'ouverture du chapeau.
2. Installez le revêtement extérieur à l'armature de la structure.
3. Fixez le chapeau au revêtement en utilisant un minimum de 4 vis.

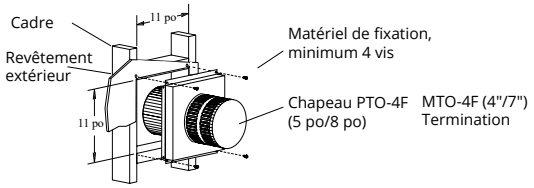

Figure 7. *Installation d'un chapeau PTO4-F.*

Installation du cadre du chapeau au moment de la mise en place de l'armature

Les chapeaux ayant un cadre MOSR permettent d'installer le cadre avant le chapeau.

1. Installez une armature de 12 x 12 po pour l'ouverture du chapeau.
2. Fixez le cadre MSR au revêtement extérieur de la structure.
3. Fixez le chapeau au cadre MSR en utilisant un minimum de 4 vis.

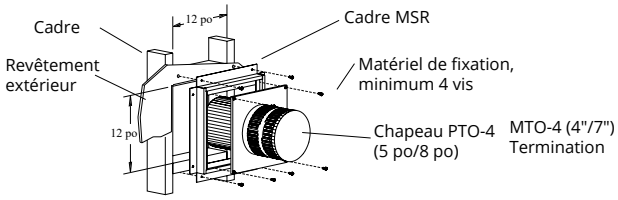

Figure 7.b *Installation d'un chapeau PTO avec le cadre MOSR.*

Installation du cadre du chapeau au moment de la mise en place de l'armature dans la maçonnerie

Les chapeaux dotés d'un cadre BSR permettent d'installer le cadre dans la maçonnerie avant d'installer le chapeau.

1. Installez une armature de 12 x 12 po pour l'ouverture BSR.
2. Fixez le cadre BSR au revêtement extérieur de la structure.
3. Fixez le chapeau au cadre BSR en utilisant un minimum de 4 vis.

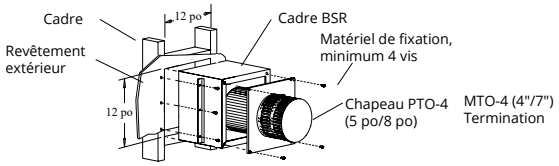

Figure 7.c *Installation d'un chapeau PTO avec le cadre BSR.*

Installation d'un chapeau depuis l'intérieur de la structure

Un chapeau doté d'un cadre MOSR est installé depuis l'intérieur de la structure. Cette configuration est souvent utilisée dans les constructions en hauteur.

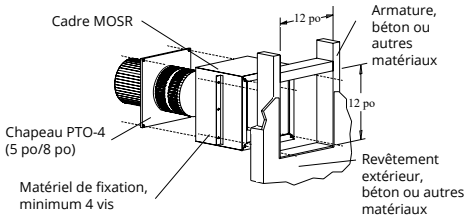

Figure 7.d *Installation d'un chapeau PTO avec un cadre MOSR.*

1. Installez une armature de 12 x 12 po pour l'ouverture MOSR.
2. Fixez le cadre MOSR sur les parois internes des montants, du béton ou du mur fini en utilisant un minimum de 4 vis.
3. Insérez le chapeau dans la charpente MOSR comme le démontre l'illustration (depuis l'intérieur) et attachez-la à la charpente MOSR en installant un minimum de 4 boulons dans les écrous filetés de la charpente MOSR.

Installation d'un déflecteur pour chapeau destiné à la protection des revêtements en vinyle

Le déflecteur pour chapeau VSS est installé lorsque l'extérieur d'une structure est recouvert d'un revêtement en vinyle. Il est placé directement au-dessus et au centre du chapeau.

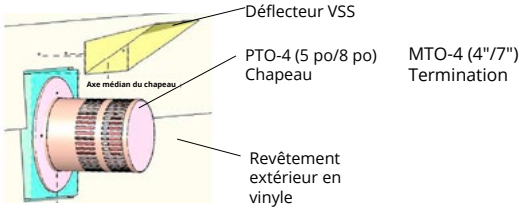

Figure 7.e *Installation du déflecteur VSS.*

Installation des grilles thermiques

Il est recommandé d'installer une grille thermique sur des chapeaux dans les installations où le chapeau est situé à moins de 7 pi au-dessus du niveau du sol ou d'un passage piétonnier et peut être exigé par le Code dans les zones publiques.

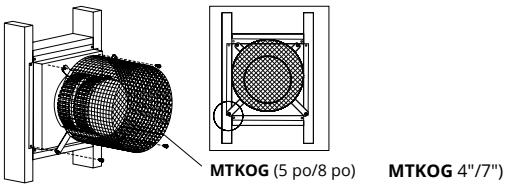

Figure 7.f *Installation d'une grille thermique sur un chapeau PTO.*

1. Veillez à ce que les deux longs supports de montage soient face au bas du chapeau (consultez l'encart). Cela procurera une meilleure protection thermique dans le haut du chapeau où les températures sont les plus élevées.
2. Fixez la plaque frontale du chapeau en utilisant 4 vis à tôle.

Section 3-3-3: Boucliers thermiques

Installation d'un écran thermique mural

L'écran thermique RHS10* doit être utilisé si le tuyau de ventilation traverse un mur ou un plafond à moins de 6 pi de l'unité.

Pour installer l'écran thermique, faites glisser la section intérieure sur le tuyau de ventilation qui se connectera au foyer. Fixez ensuite le tuyau de ventilation à l'arrière du foyer avec un minimum de trois vis à tôle. De l'extérieur, faites glisser la section extérieure. Pour terminer l'installation, fixez la section extérieure et la section intérieure de l'écran thermique à la structure.

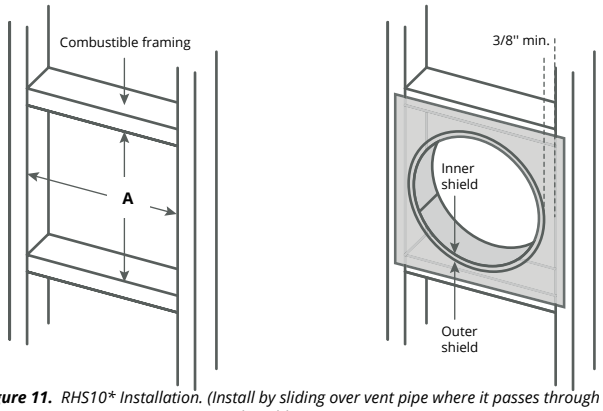

Figure 11. *RHS10* Installation. (Install by sliding over vent pipe where it passes through the combustible construction).*

Wall Mounted RHS* heat shield			
	Vent Size	A	B
RHS100	4/7	11"	3/8'' min.
RHS101	5/8	11"	3/8'' min.
RHS102	5/10	12"	3/8'' min.
RHS104	5/10	14"	3/8'' min.

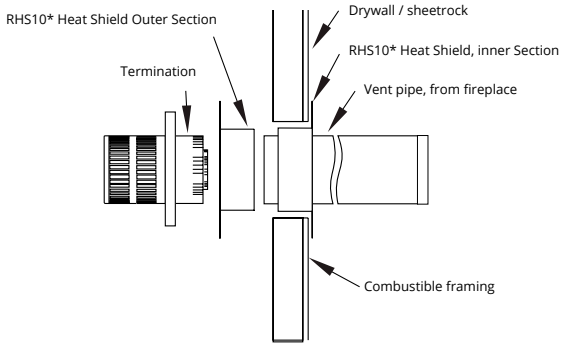

Figure 11.b *RHS10* Installation. (Install by sliding Outer Section over vent pipe where it passes through the combustible construction.*

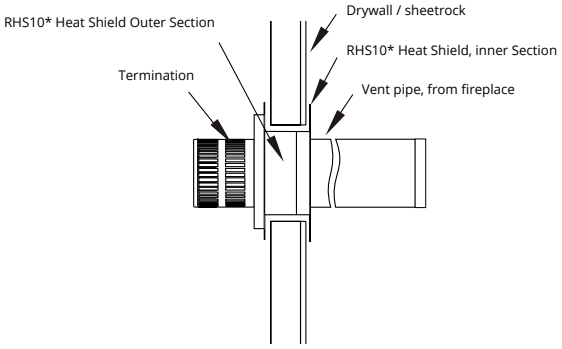

Figure 11.c *Heat Shield. After sliding the outer section in place.*

Section 3-3-2.2: Composants de ventilation alternatifs

The following components are approved for use with Montigo products. Please contact your local Montigo dealer for further information.

Component	Montigo Part Number	Duravent Part Number	ICC Part Number	MetalFab Part Number	Selkirk Part Number	Flexmaster Part Number
Termination	PTO4 (3" Length) PTO4F (3" Length) PVTK1SS (5/8 Vent)	58DVA-HC (Horiz. 5/8 vent) 58DVA-VCH (Vert.5/8 Vent)				
Rigid Sections (5/8 Vent)	PEXT - 1 (12" f/m) PEXT - 2 (24" f/m) PEXT - 3 (36" f/m) PEXT - 4 (48" f/m) PEXT - 6 (72" f/m)	58DVA-06 (6") 58DVA-09 (9") 58DVA-12 (12") 58DVA-18 (18") 58DVA-24 (24") 58DVA-36 (36") 58DVA-48 (48") 58DVA-60 (60")	5DL6 (6") 5DL9 (9") 5DL1 (12") 5DL2 (24") 5DL3 (36") 5DL4 (48")	5D6 (6") 5D12 (12") 5D18 (18") 5D24 (24") 5D36 (36") 5D48 (48")	5DT-06 5DT-09 5DT-12 5DT-18 5DT-24 5DT-36 5DT-48	4DVKIT58X01 4DVKIT58X01.5 4DVKIT58X02 4DVKIT58X03 4DVKIT58X04 4DVKIT58X06
Rigid Pipe Extension	PXT12 (12" f/f) PXT20 (20" f/f)	58DVA-08A (12") 58DVA-16A (20")	5DLT (12") 5DLS1 (12") 5DLT2 (20") 5DSL2 (20")	5DAL (3" to 10")	5DT-AJ12 (12")	
Rigid Telescopic Pipe		58DVA-17TA 58DVA-24TA	5DLA30			
Elbows (5/8 Vent)	PEL-90MM (m/m 90º) PEL-90FF (f/f 90º) PEL-90FM (f/m 90º) PEL-45FM (f/m 45º)	58DVA-E30 (30°) 58DVA-E45 (45°) 58DVA-E60 (60°) 58DVA-E90 (90°)	5DE45 (45°) 5DE90 (90°)	5D45L (45°) 5D90L (90°)	5DT-EL45 (45°) 5DT-EL90 (90°)	
Support Ring & Plate	PSPXT-8	58DVA-DC	5CS		5DT-CS	
Firestop	FS-8	58DVA-WFS 58DVA-FS	5CS	5DFS	5DT-FS	
Roof Flashing	PRF-7 (1/12 - 7/12 pt.) PRF-12 (7/12 - 12/12 pt.)	58DVA-FF (flat roof) 58DVA-F6 (0/12 - 6/12 pt.) 58DVA-F12 (7/12 - 12/12 pt.)		5DF (0/12 - 6/12 pt.) 5DF-12 (7/12 - 12/12 pt.)	5DT-AF6 5DT-AF12	
Metal/Tile Roof Flashing		58DVA-F6DS (0/12-6/12 pt.) 58DVA-F12DS (7/12-12/12 pt.)				
Heat Shield	RHS101	58DVA-WTU 58DVA-WT	5WT 5WTE		5DT-WT	2DVWTE58
Attic Radiation Shield		58DVA-IS	5AS 5RDS		5DT-AIS	
Vinyl Siding Heat Shield	VSS VSSSS	58DVA-VSK (Vinyl Siding Standoff)				
Wall Support		58DVA-WS	5WS	5DWS	5DTWSB	
Offset Support		58DVA-ES	5OS		5DT-OS	
Vaulted Ceiling Support		58DVA-CS	5SS	DRS	5DT-CCS	
Storm Collar	SC8	58DVA-SC	5SC 5SQSC	5DSC	5DT-SC	
Vertical vent restrictors	PVVR8 PVVR15 PVVR25					
Montigo Fireplace Adapter	PVA5487 (5/8 to 4/7 reducer)	58DVA-AD-M1	TM-5AA6	5DNA		
Montigo Termination Adapter		58DVA-AD-M2	TM-5TA1	5DMTA		

Section 3-3-2.2: Composants de ventilation alternatifs 4"/7" (Pour les unités D36 et D48 réduites)

Les composants de ventilation suivants sont approuvés pour une utilisation avec les produits Montigo. Veuillez contacter votre revendeur Montigo local pour plus d'informations.

Component	Montigo Part Number	Flexmaster Part Number
Termination	MTO4 (3" Length) MTO4F (3" Length) MTO4FSS	
Frame Kits	MSR (Stucco Frame) MOSR (Stucco Frame) BSR-4 (4" Brick Frame) BSR-6 (6" Brick Frame)	
Flex Sections	MFL - 1 (12" f/f Connectors) MFL - 18 (18" f/f Section) MFL - 2 (24" f/f Section) MFL - 3 (36" f/f Section) MFL - 4 (48" f/f Section) MFL - 6 (72" f/f Section)	4DVKIT4701 4DVKIT4701.5 4DVKIT4702 4DVKIT4703 4DVKIT4704 4DVKIT4706
Rigid Pipe	MEXT - 1 (12" f/m Section) MEXT - 2 (24" f/m Section) MEXT - 3 (36" f/m Section) MEXT - 4 (48" f/m Section) MEXT - 6 (72" f/m Section)	
Rigid Pipe Extension	EXT18 (18" f/f Section)	
Elbows	MEL-90MM (m/m 90º Elbow) MEL-90FF (f/f 90º Elbow) MEL-90FM (f/m 90º Elbow) MEL-45FM (f/m 45º Elbow)	
Wall Penetration Kit	MFVK01F	
Support Ring & Plate	MSPXT7	
Firestop	FS7	
Roof Flashing	MRF7 (1/12 - 7/12 pt.) MRF12 (7/12 - 12/12 pt.)	
Heat Shield	RHS100	2DVWTE47
Heat Guard	MTKOG	
Adaptors	PVA5487 (5/8 to 4/7 reducer)	

NOTICE

La réduction à 4/7 nécessite un réducteur qui n'est pas fourni avec le foyer, veuillez vous référer au tableau ci-dessus pour déterminer quel réducteur est requis.

Démontage du plateau du brûleur

L'alimentation de l'appareil doit être déconnectée avant l'installation

Pour obtenir des instructions sur la façon d'enlever la porte, veuillez consulter la section d'installation / retrait de la porte.

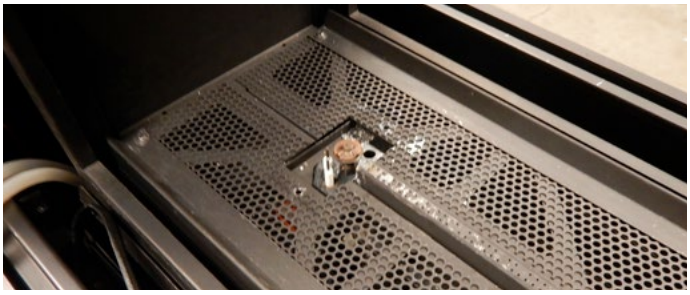

1. Retirez le couvercle du tiroir du brûleur.

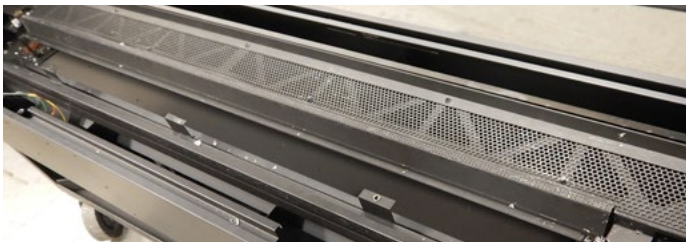

2. Dévissez les 10 vis de fixation des bacs à papier.

3. Les plateaux peuvent maintenant être retirés de la chambre de combustion.

4. Desserrer les 4 vis de fixation de la bande de brûleur sur les supports.

5. Sortir délicatement la bande du brûleur de la chambre de combustion.

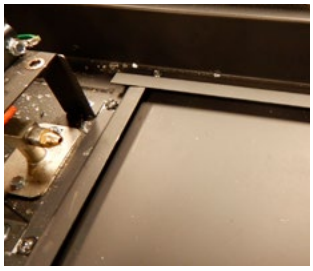

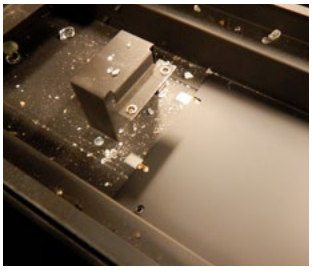

6. Dévissez les supports qui fixent la plaque métallique au fond de la chambre de combustion.

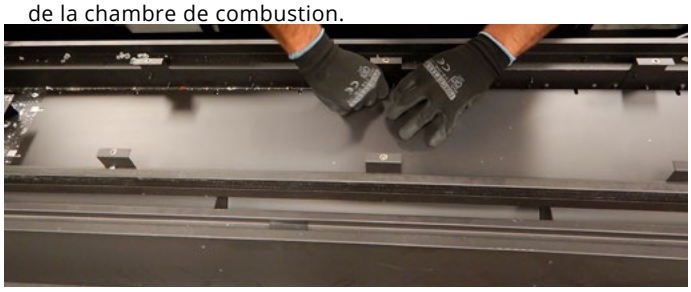

7. Retirer la plaque métallique du fond de la chambre de combustion.

Conversion au propane

Pour convertir la distinction du gaz naturel au propane, utilisez le tableau ci-dessous pour déterminer le kit nécessaire. L'unité doit être débranchée de toute alimentation en gaz, débranchée de toute alimentation électrique et des batteries et retirée de toute cavité d'installation.

Pour les caractéristiques nominales d'entrée, la pression d'admission et la taille de l'orifice, voir la plaque signalétique

Outils nécessaires

1). Embout tournevis Torx T20

2) Conducteur de douille de 3/8 "

3) Clé Allen 5/32 "

4) Pince à becs d'aiguille ou petit tournevis à tête plate

Pièces incluses

1). Orifice du brûleur au propane

2) Orifice pilote de propane

3) Contrôle de la vanne de propane (avec vis de montage)

4) Etiquette de conversion de valve

5) Etiquette de la plaque de conversion

6) Étiquette d'identification du technicien de conversion

Distinction Series NG to LP Conversion Kits				
	36	48	63	72
Basic	GCA016	GCA018	GCA008	GCA014
Fully Loaded	GCA015	GCA017	GCA009	GCA013

1. Couper l'alimentation en gaz. Suivez les instructions de retrait du plateau du brûleur. Continuez avec les instructions de conversion du propane.

⚠ ATTENTION

Ce kit de conversion doit être installé par un installateur de gaz qualifié conformément aux instructions du fabricant et à tous les codes et exigences applicables de l'autorité compétente. Si les informations contenues dans ces instructions ne sont pas suivies à la lettre, un incendie, une explosion ou la production de monoxyde de carbone pourrait en résulter, entraînant des dommages matériels, des blessures corporelles ou la mort. L'agence de service qualifiée est responsable de la bonne installation de ce kit. L'installation n'est pas correcte et complète jusqu'à ce que le fonctionnement de l'appareil converti soit vérifié conformément aux instructions du fabricant fournies avec le kit.

⚠ MISE EN GARDE

L'alimentation en gaz doit être coupée avant de débrancher l'alimentation électrique, avant de procéder à la conversion.

2. Desserrez les 4 vis qui fixent la bande de brûleur aux supports.

Figure 13. *Enlèvement de la bande de brûleur*

3. Desserrez la vis maintenant l'ouverture du venturi. Faites glisser le couvercle du venturi afin que l'ouverture soit à la largeur maximale. Resserrer la vis.

Distinction Series Venturi opening*				
	D36	D48	D63	D72
Natural Gas	3/16	3/16	5/32	3/16
Propane	3/8	3/8	FULLY OPEN	FULLY OPEN

*Tested at sea level at shortest possible vent run

Figure 13.b *Relâcher le venturi*

4. Utilisez un tournevis à douille de 3/8 "pour desserrer l'orifice de gaz NG, remplacez-le par un orifice de propane comme inclus dans l'emballage. (46DMS pour D ****** LI-2, 49DMS pour DL ****** LI-2)

Figure 13.c *Retrait de l'orifice*

5. Utilisez un tournevis pour détacher avec précaution la pince à ressort du capot de la veilleuse. (Le clip de printemps sera réutilisé)

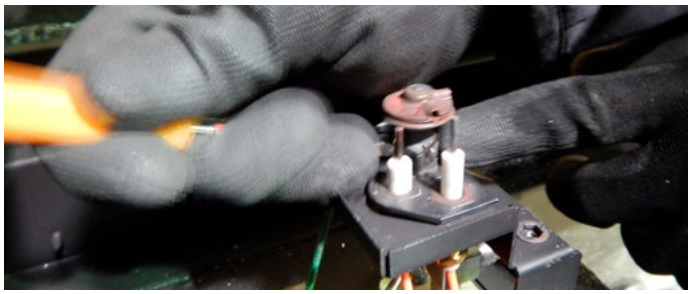

Figure 13.d *Retrait du clip à ressort*

6. Retirez le capot de la veilleuse, puis utilisez la clé Allen pour retirer l'orifice de la veilleuse.

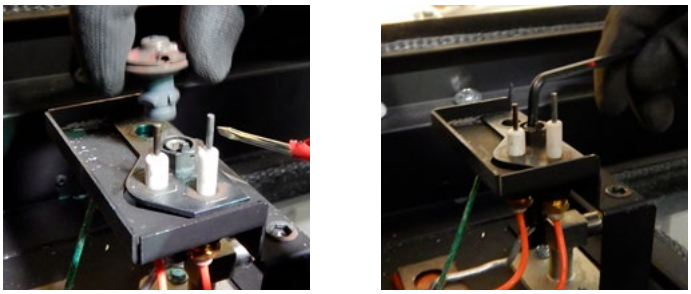

Figure 13.e *Retrait du capot de la veilleuse, de l'orifice*

7. Insérez l'orifice du pilote de propane. Réassemblez le brûleur.

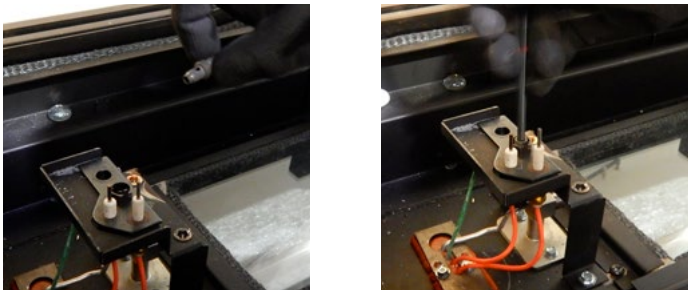

Figure 13.f *Insérer l'orifice de propane, remonter le brûleur*

8. La taille du pilote peut être ajustée à l'aide d'un tournevis à tête plate pour ajuster la vis "pilADJ" illustrée

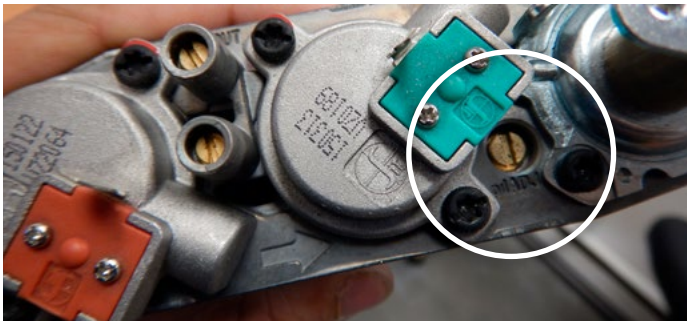

Figure 13.g *Ajuster la taille du pilote*

9. Le collecteur et la pression d'admission peuvent être vérifiés à l'aide d'un manomètre et d'un tuyau en caoutchouc de 1/8 "fixé aux orifices de la vanne illustrés ici (le haut représente le collecteur, le bas l'entrée).

Figure 13.h *Ajuster les ports de pression*

10. Utilisez une solution de test de fuite à base de savon sur le détendeur pendant le fonctionnement de l'unité pour vérifier l'absence de fuite.
11. Complétez les informations requises sur l'étiquette de signature du préparateur de gaz propane, fixez-les au verso de la plaque signalétique. Attachez l'étiquette de conversion de la plaque signalétique à l'étiquette de la plaque signalétique. Placez l'étiquette de conversion de la vanne sur la face de la vanne.

Figure 13.i *Etiquette signalétique inversée*

Figure 13.j *Etiquette de conversion sur l'étiquette de la plaque signalétique*

Figure 13.k *Etiquette de conversion sur la valve*

Section 4 : Câblage

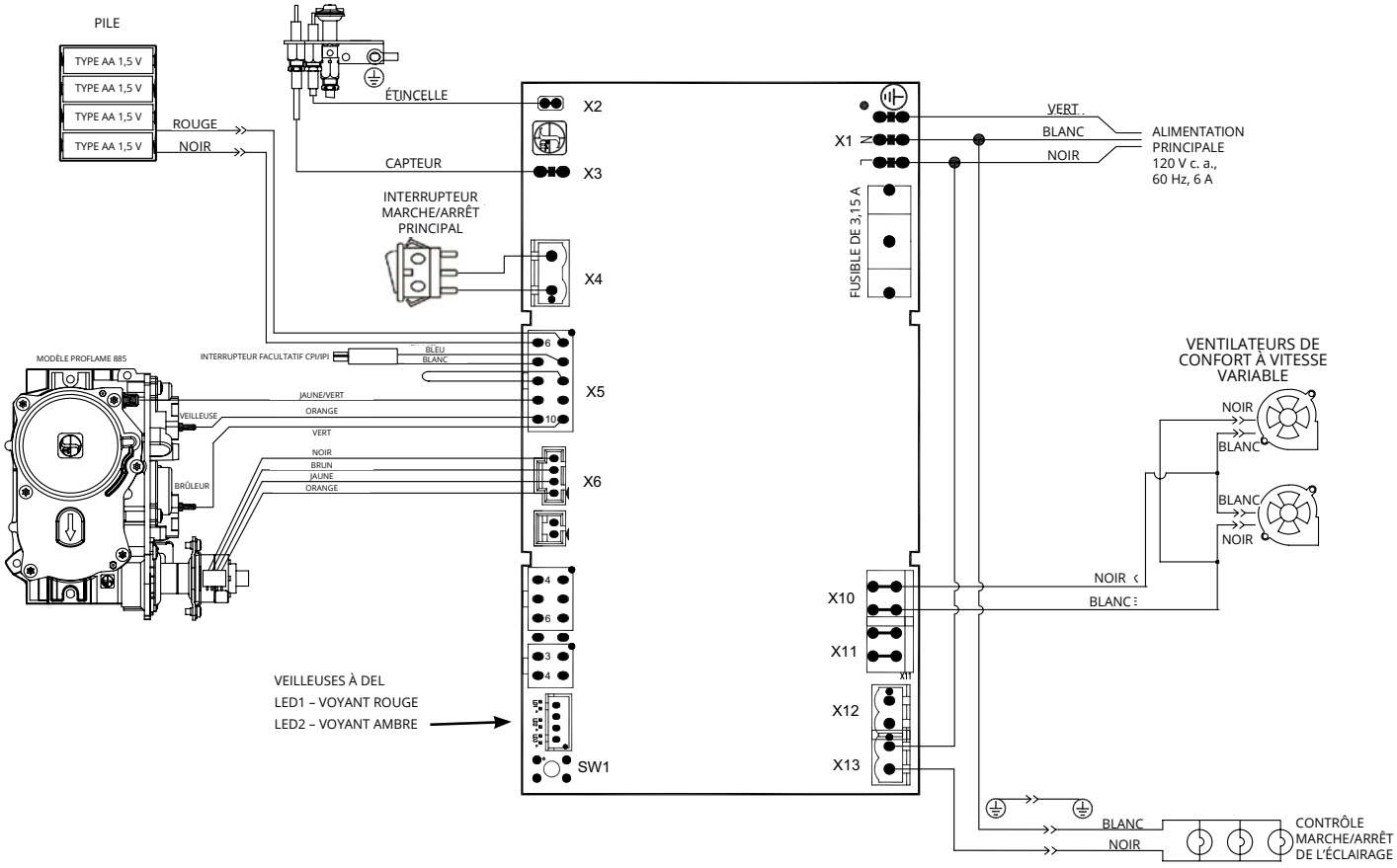

Figure 14. *D7215 (N/L) I-2 Wiring Diagram*

Installation d'alimentation électrique

Les installations au Canada doivent être mises à la terre conformément à la partie 1 de la CSA C22.1 Code canadien de l'électricité et / ou aux codes locaux.

Les installations aux États-Unis doivent être mises à la terre conformément aux codes locaux ou, en l'absence de codes locaux, au Code national de l'électricité, ANSI / NFPA 70.

REMARQUE: Si l'un des fils originaux fournis avec l'appareil est remplacé, il doit être remplacé par le même type ou son équivalent.

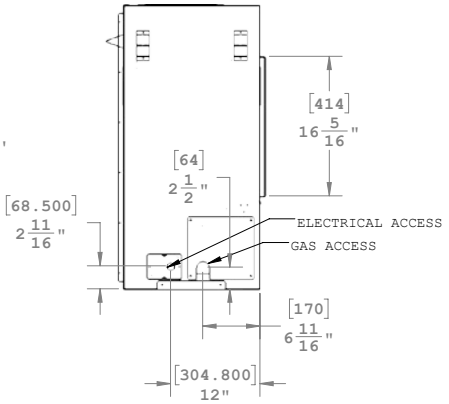

Figure 14.b *Emplacement de l'alimentation électrique sur l'unité simple face*

POD - Pilote à la demande

Qu'est-ce que le mode POD et CPI ?

Ce foyer est équipé d'un système d'allumage pilote intermittent (IPI) « sur demande » qui comprend également un mode d'allumage pilote continu (CPI) avec une minuterie sept jours intégrée.

En mode IPI, la veilleuse s'allumera avant le brûleur principal, lorsque l'appareil est allumé à l'aide d'un interrupteur mural, d'une télécommande ou d'un thermostat. Une fois l'appareil éteint, le brûleur principal et la veilleuse s'éteindront.

Le mode continu (CPI) existe pour faciliter la phase de démarrage dans les climats plus froids en maintenant la chambre de combustion et la ventilation au chaud lorsque le brûleur principal n'est pas utilisé. La minuterie éteint automatiquement la veilleuse lorsque l'appareil n'a pas été utilisé pendant sept jours.

Lorsque la fonction CPI est activée, la veilleuse restera allumée après l'extinction du foyer. Une minuterie commencera alors le compte à rebours pendant environ sept (7) jours avant d'éteindre la veilleuse si l'appareil n'est pas utilisé. Ce compte à rebours sera réinitialisé à chaque utilisation du brûleur.

Si votre appareil est équipé d'un dispositif de télécommande capable de sélectionner les modes IPI / CPI, reportez-vous aux instructions de fonctionnement à distance.

Afin de démarrer votre veilleuse, allumer le brûleur principal avec l'interrupteur, la télécommande ou le thermostat puis l'éteindre réactivera le mode veilleuse continue et réinitialisera la minuterie de sept jours.

Un cavalier est fourni avec cette unité qui peut être branché dans le faisceau de câbles connecté au contrôleur. Ce câble de démarrage donne à la télécommande la possibilité de faire fonctionner le commutateur POD / IPI et de régler l'unité pour qu'elle fonctionne dans l'une ou l'autre des conditions. Veuillez vous référer aux instructions d'installation des cavaliers pour plus d'informations.

Sélection du pilote continu à distance (CPI)

Nécessite l'installation du CPI JUMPER

Avec le système en position « off », appuyez sur la touche Mode pour accéder à l'icône du mode CPI. Appuyez sur la touche fléchée vers le haut pour activer le mode d'allumage pilote continu (CPI). Appuyez sur la touche fléchée vers le bas pour revenir à l'IPI. Un seul "bip" confirmera la réception de la commande.

Installation du câble de raccordement CPI

1). Accédez à la boîte de commande.

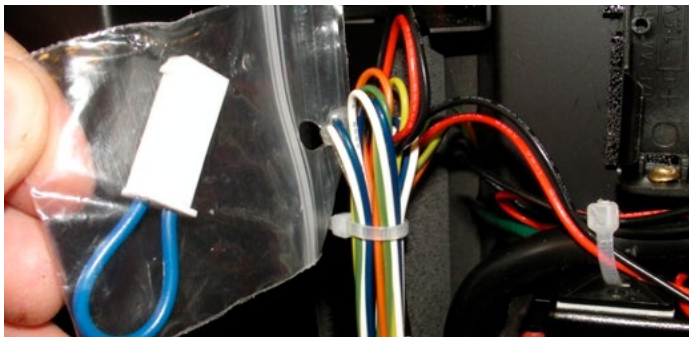

Figure 19.a *Ouvrez le compartiment de la boîte de commande*

2). Retirez le sac qui contient le câble de raccordement depuis le faisceau de fils connecté au contrôleur.

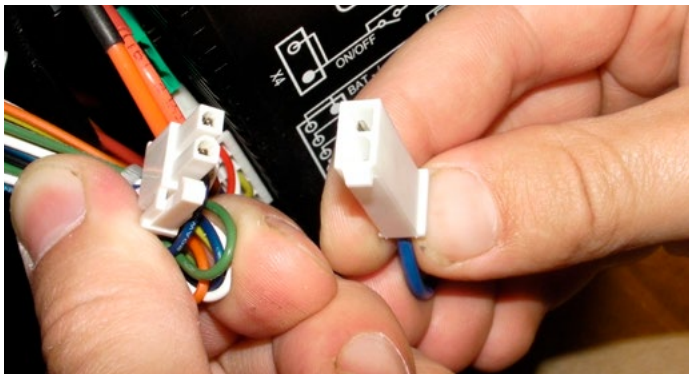

Figure 19.b *Repérez le câble de raccordement*

3). Trouvez le connecteur correspondant fixé au faisceau de fils et connectez le câble de raccordement CPI.

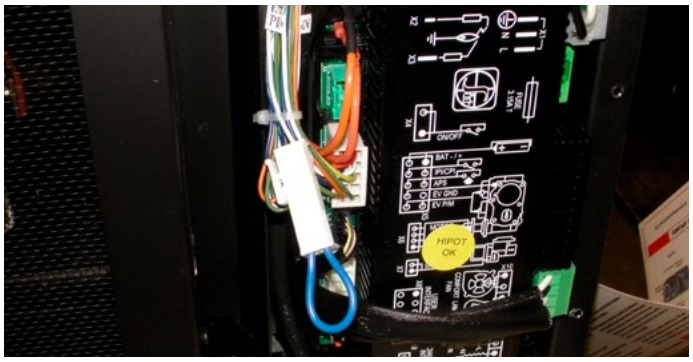

Figure 19.c *Connectez le câble de raccordement CPI*

4). Consultez la section relative au fonctionnement pour adapter la télécommande au mode CPI.

Section 5: Installation de la conduite de gaz

Type de carburant

Vérifiez que votre foyer est compatible avec votre type de gaz disponible. Gaz naturel ou propane indiqué par "N" ou "L" dans le numéro de votre modèle sur la plaque signalétique. Voir les instructions pour convertir au propane.

Pression du gaz

Les performances optimales de l'appareil nécessitent des pressions d'entrée appropriées.

Les exigences de dimensionnement des conduites de gaz seront déterminées dans la norme ANSI Z221.3 du code national du gaz combustible aux États-Unis et dans la norme CAN / CGA B149 au Canada.

Exigences de pression (pendant le fonctionnement)::

Exigences de pression de distinction

Modèle	Minimum	Maximum
D3615NI D3615STNI D4815NI D4815STNI D7215NI D7215STNI	5.5" W.C. = 0.2 PSIG	13.8" W.C. = 0.5 PSIG
D3615LI D3615STLI D4815LI D4815STLI D7215LI D7215STLI	11" W.C. = 0.4 PSIG	13.8" W.C. = 0.5 PSIG

Figure 17. *D7215 Exigences de pression*

La pression de sortie du collecteur est réglée de l'usine sur la pression appropriée mais doit être vérifiée.

Pour vérifier les pressions, utilisez un manomètre et un tuyau en caoutchouc de 1/8 ”attachés aux orifices d'admission ou de vanne d'admission.

N'installez que des vannes d'arrêt de gaz agréées pour être utilisées par l'État, la province ou un autre organisme de réglementation dans lequel le foyer est installé.

⚠ DANGER

Une fois la conduite de gaz connectée, chaque connexion d'appareil, soupape et train de soupapes DOIT être vérifiée sous une pression de fonctionnement normale avec une solution liquide ou un dispositif de détection de fuite pour localiser toute source de fuite. Serrez toutes les zones où des bulles apparaissent ou dans lesquelles une fuite est détectée jusqu'à ce que les bulles cessent complètement ou que la fuite ne soit plus détectée. NE PAS utiliser de flamme d'aucune sorte pour rechercher des fuites. Un incendie ou une explosion se produira, causant des blessures graves, des dommages matériels ou la mort.

REMARQUER

Lorsque vous testez la pression du foyer, de la conduite de gaz et du système d’entrée, respectez les codes locaux en vigueur dans votre région. NE PAS brancher le foyer à des pressions supérieures à 1/2 lb. Cela endommagerait la soupape de commande de gaz.

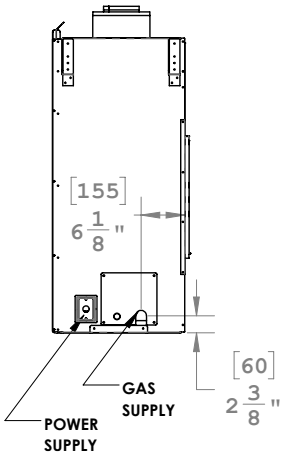

Figure 18. *Emplacement de l'alimentation en gaz (un côté)*

Connexion de gaz

Les raccords de gaz flexibles ne doivent pas excéder 3 pieds de long, à moins que les réglementations locales ne le permettent.

Connectez la conduite de gaz entrante à l’entrée de gaz 1/2 "NPT mâle.

Purger tout l'air de la conduite de gaz avant de connecter le port.

Vérifiez le raccordement de l'appareil, la soupape et le train de soupapes à la pression de fonctionnement normale avec une solution de contrôle des fuites disponible dans le commerce.

NE PAS UTILISER UNE FLAMME DE QUELQUE NATURE QUE CE SOIT POUR TESTER POUR LES FUITES.

Section 8: Retrait et installation de l'écran / de la porte

Retrait de l'écran

Suivez les étapes ci-dessous pour retirer ou installer l'écran et la porte du foyer. Avant de commencer tout retrait d'écran ou de verre, assurez-vous que l'appareil n'a pas fonctionné et qu'il est à température ambiante.

Étape 1: Localisez les trois onglets à la base de l'écran.

Figure 20. *Localisez les trois onglets à la base de l'écran*

Étape 2: Soulevez les onglets de retenue et l'écran.

Tirez le bas de l'écran vers l'extérieur, puis faites-le glisser hors du cadre.

Conserver dans un endroit sûr. L'écran est très fragile et peut être facilement déchiré, bosselé ou déformé. Voir la Figure 20.b ci-dessous.

Figure 20.b *Soulevez les onglets de retenue et l'écran*

Réinstallation de l'écran

Suivez les deux étapes précédentes pour réinstaller la fenêtre du foyer.

REMARQUER

Tout écran, protection ou barrière de sécurité retiré pour l'entretien d'un appareil doit être remplacé avant d'utiliser l'appareil.

Enlever la porte

Les portes Distinction sont enlevées en quelques étapes simples. Suivez les étapes ci-dessous pour déverrouiller les boucles de la porte et retirer la porte.

ÉTAPE 1:

Retirez les stores inférieurs et la barre de réglage du tamis.

ÉTAPE 2:

Assurez-vous que l'outil est fermement dans l'extrémité inférieure de la fente (comme indiqué), puis tirez vers vous, la porte se déverrouille, répétez l'opération pour les autres boucles.

Figure 21.d *Tirer les loquets de porte*

ÉTAPE 3:

Avec un outil de levage de verre (si nécessaire), tirez le haut de la porte vers vous, puis soulevez la porte et retirez-la du cadre du foyer. Conserver dans un endroit sûr.

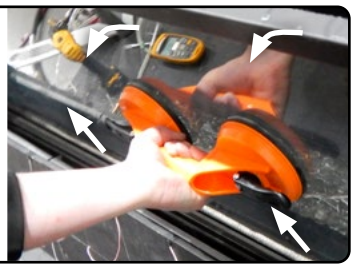

Figure 21.e *Soulevez la porte*

Réinstallation de la porte

REMARQUE: Assurez-vous que le haut et le bas de la porte se glissent dans le canal étroit du cadre pour assurer un placement correct.

ÉTAPE 1:

Le cadre supérieur de la porte est poussé dans le canal supérieur avant que le bas ne soit enfoncé.

Figure 21.b *Installer la porte*

ÉTAPE 2:

Les boucles sont verrouillées en tirant vers le haut et le loquet se met en place.

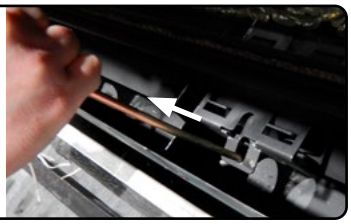

Figure 21.d *Tirer les loquets de porte*

Section 9: Installation du support

L'unité est fournie avec des verres à feu. Pour installer le pare-feu, retirez la porte comme indiqué dans la section précédente. Suivez ces instructions pour vous assurer que toutes les pièces sont retirées ou remplacées au besoin. Une fois que l'écran et la porte en verre sont retirés, placez les pierres à feu de manière uniforme sur le bac de support, comme illustré aux figures 22 et 22a.

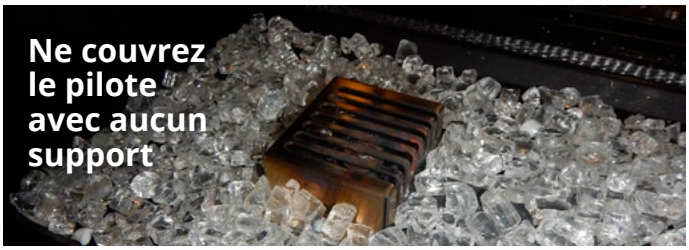

Figure 22. *Ne couvrez le pilote avec aucun support*

Firestone & Fireglass Quantité

Firestone & Fireglass Quantité		
Unité	Sacs nécessaires	Lbs
D3615	2	6
D4815	3	9
D7215	4	12

Pierres mouchetées en option

Speckled stone quantity		
Unité	Pierres nécessaires	Code de commande
D3615	150	RR150SS
D4815	150	RR150SS
D7215	450	RR450SS

Configuration du jeu de journaux de bois flotté

Driftwood Logset quantity	
Unité	Logsets requis
D3615	LGS59, LGS60
D4815	LGS57, LGS59, LGS61
D7215	LGS58, LGS59, LGS57
D3615ST	LGS59 x2
D4815ST	LGS59 x2
D7215ST	LGS59, LGS58

Installation du kit de journalisation

Le foyer a la possibilité d'installer un jeu de bûches de bois flotté. Une fois que le support de base en verre, en pierre à feu ou en pierre tachetée a été placé, vous pouvez installer le jeu de bûches. Assurez-vous que les bûches sont bien placées et qu'elles ne basculeront pas et ne tomberont pas.

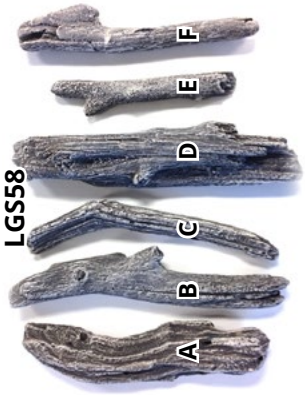

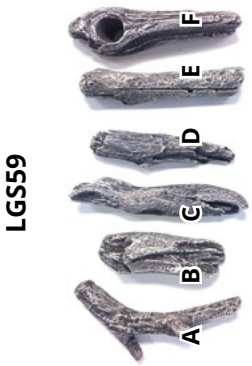

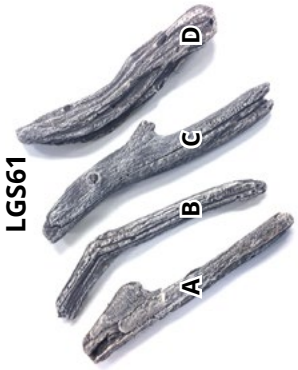

Kit de bois flotté simple face D3615

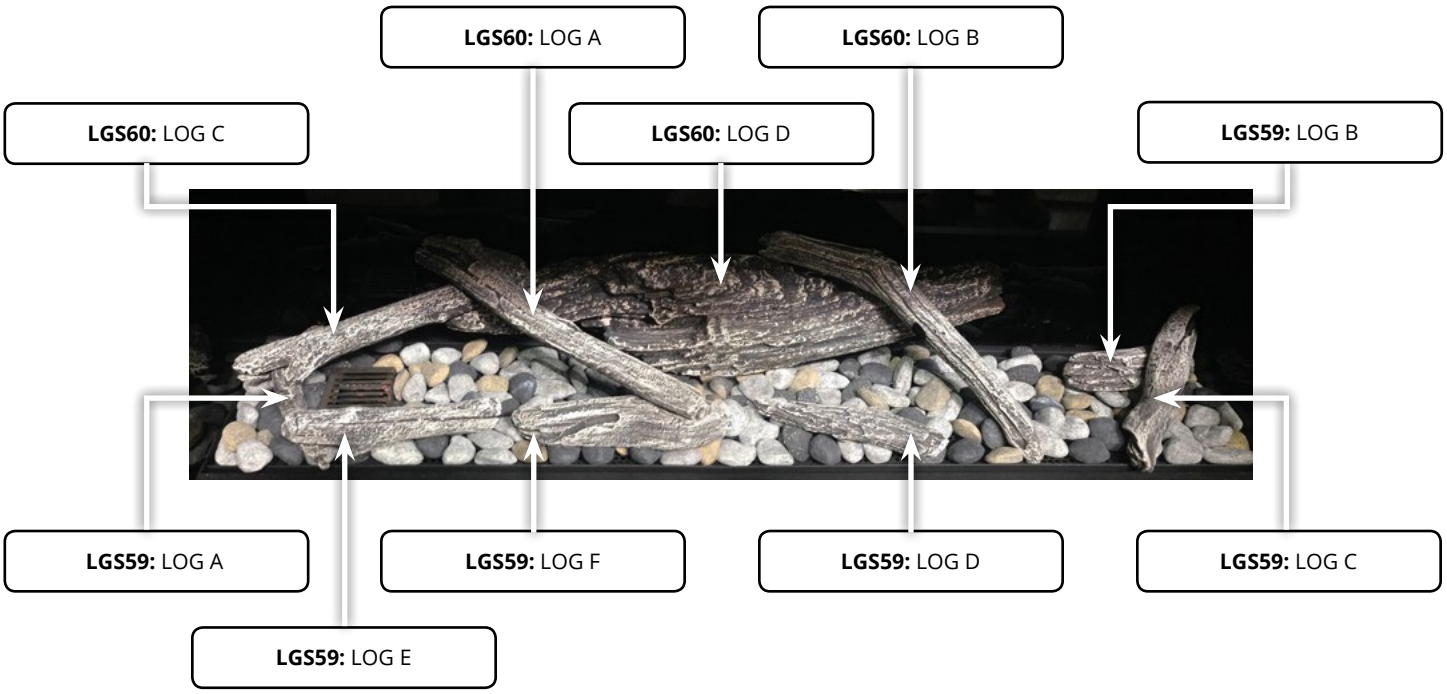

D3615ST Kit à travers le bois flotté

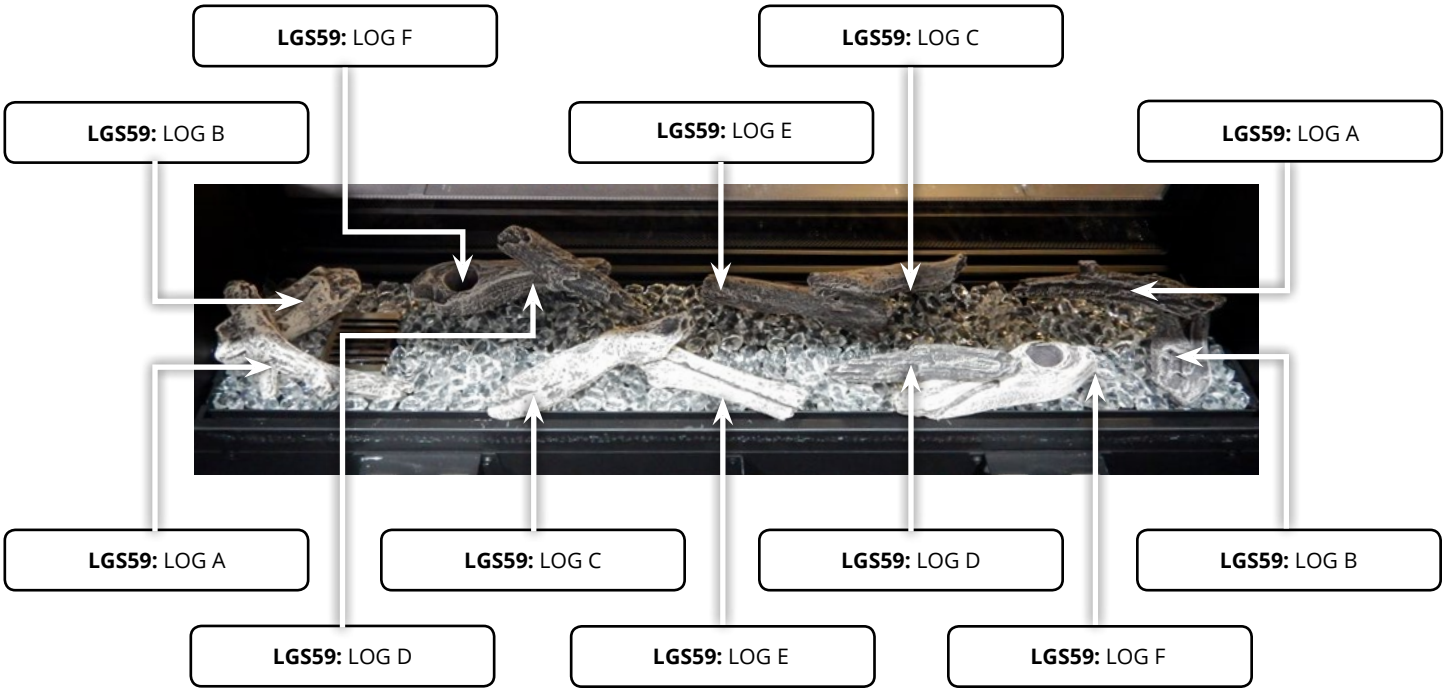

Kit de bois flotté simple face D4815

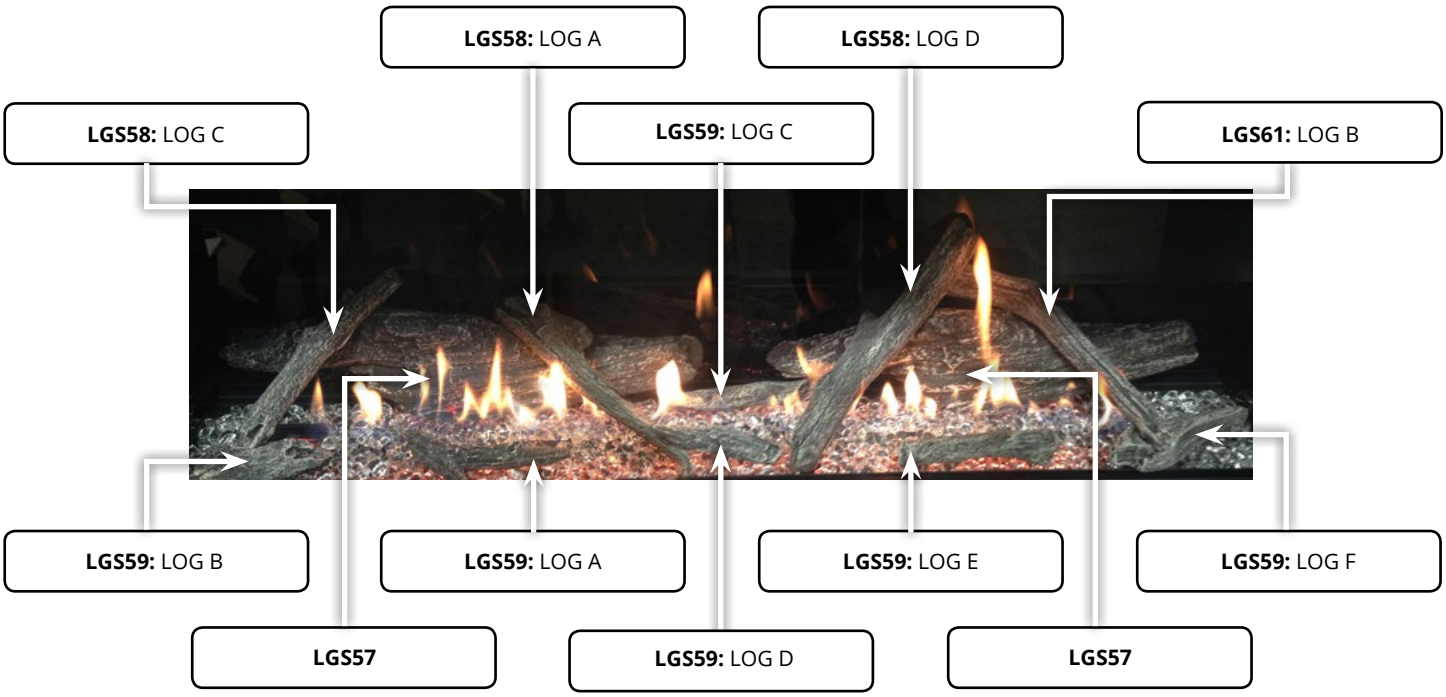

D4815ST Kit à travers le bois flotté

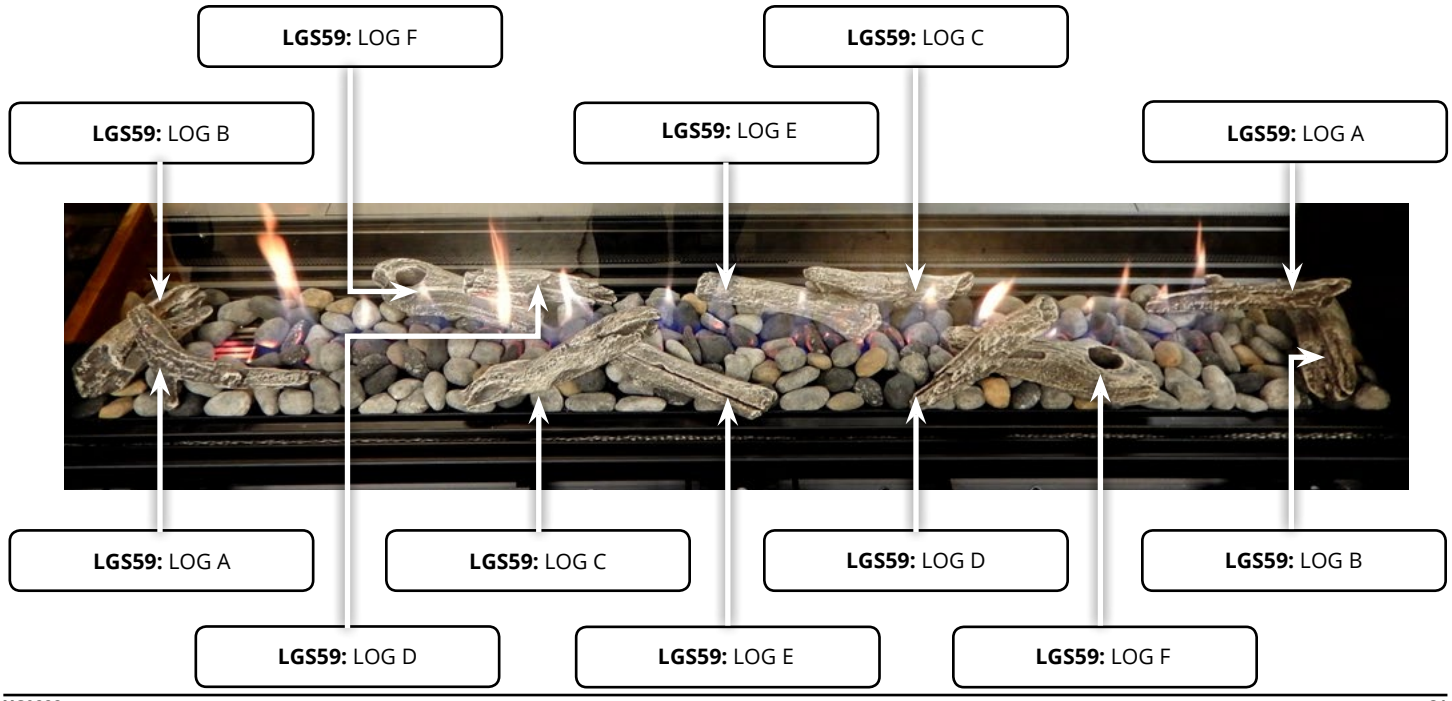

Kit de bois flotté simple face D7215

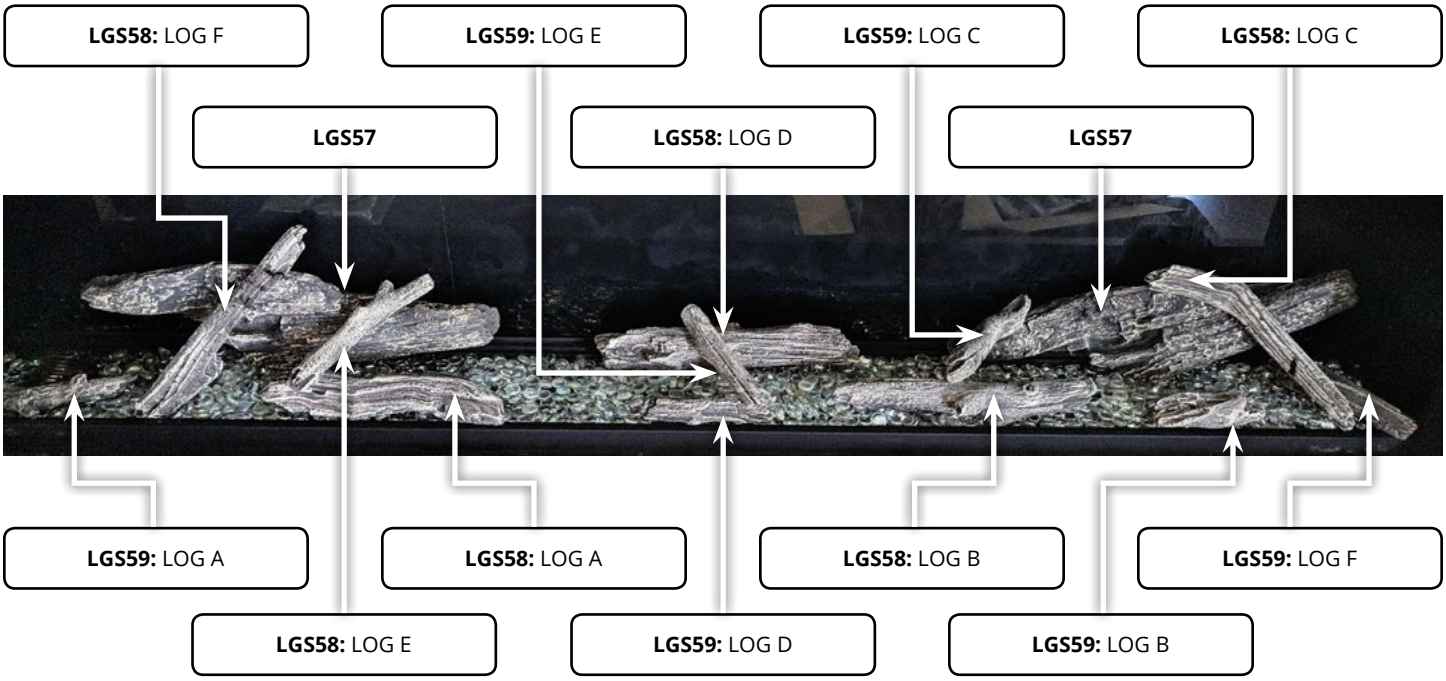

D7215 Kit de bois flotté transparent

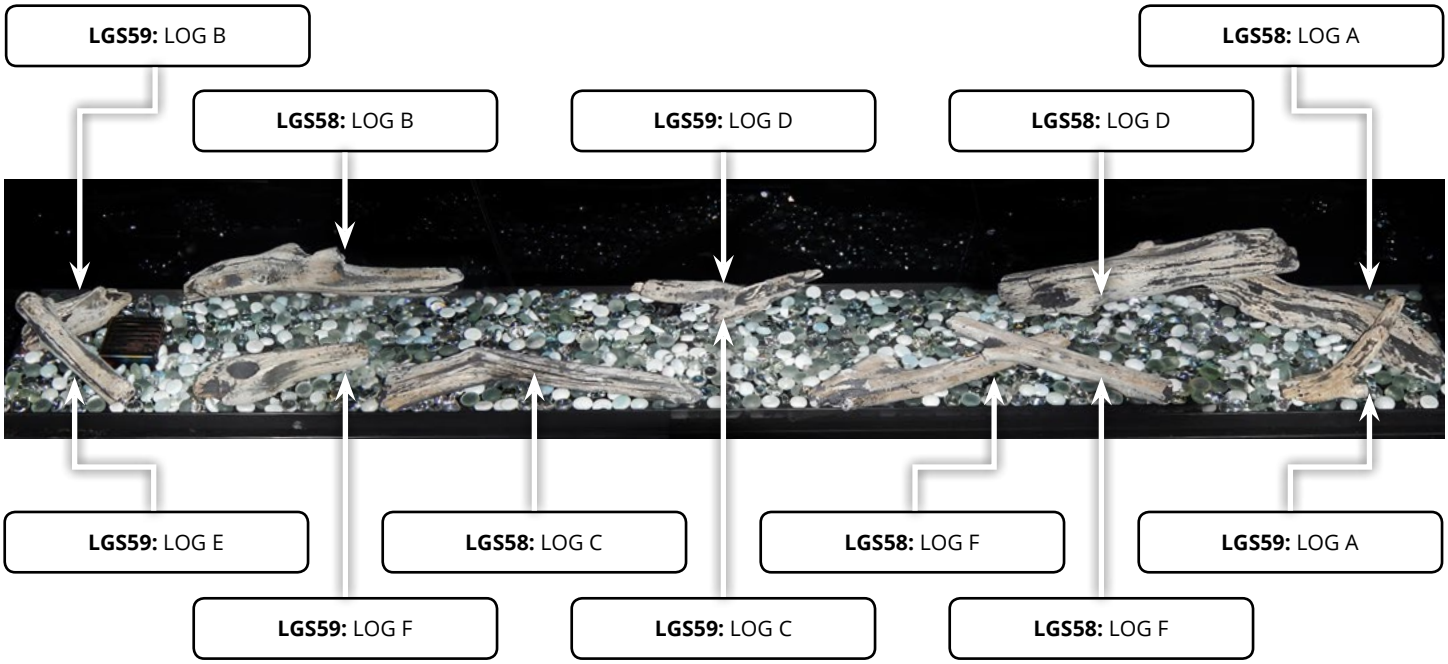

Mise à niveau / remplacement de la carte de contrôle

L'ajout d'options aux unités DL nécessite des mises à niveau de la carte de contrôle pour les options suivantes
Kit de ventilateur DFK-3
LED Kit MCLEDDL**
Télécommande
Moteur pas à pas
Powervents

Lors de la mise à niveau de la carte de contrôle Distinction, celle-ci sera expédiée avec la carte installée dans le tiroir et les câbles appropriés installés.

1. Retirez le tiroir de carte de base existant en débranchant toutes les connexions existantes.

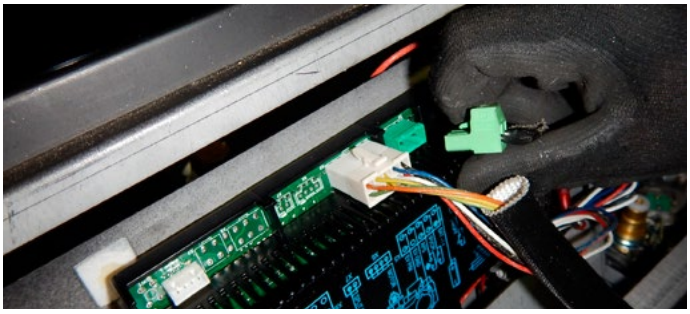

Figure 24. *Retirer le tableau de base existant*

2. Débranchez le PPO de la carte située sous l'assemblage pilote. Déconnectez le sol et retirez complètement le tiroir.

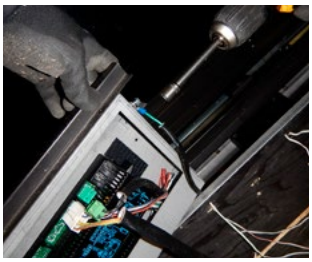

Figure 24.b *Retirer le tableau de base existant*

3. Jeter le vieux tiroir, le commutateur mural et les fils de la vanne.

4. Nouveau.

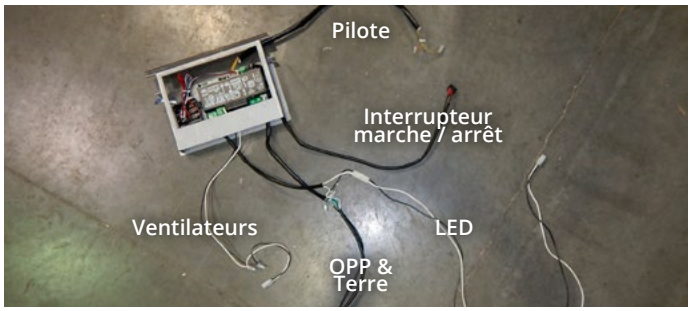

Figure 24.c *Proflame2 Board*

Distinction (N / L) I-2 Schéma de câblage

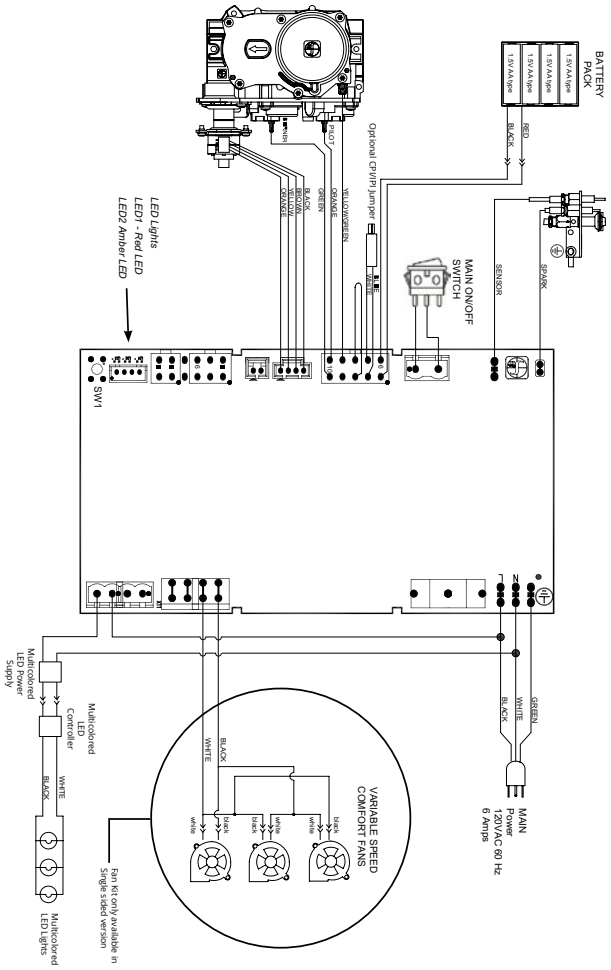

Figure 24.d *Distinction (N / L) I-2 Schéma de câblage*

5. Interrupteur d'alimentation à travers le cadre du tiroir

Figure 24.e *Interrupteur marche / arrêt dans le tiroir*

6. Faites passer les fils du ventilateur, des DEL, du PPO et du pilote dans le cadre du tiroir.

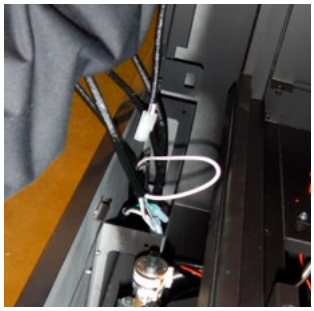

Figure 24.f *Ventilateur, LED, PPO et fils pilotes dans le tiroir*

7. Débranchez le commutateur marche / arrêt et introduisez le câble dans le cadre du tiroir. Installez dans l'espace sur le tiroir de bord.

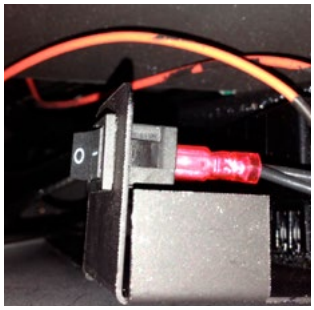

Figure 24.g *Interrupteur marche / arrêt*

8. Placez le fil du ventilateur sur le plancher de la chambre de combustion à gauche avec un tampon de fil adhésif. Pour les instructions d'installation du ventilateur, voir Instructions d'installation / de remplacement du kit de ventilateur en option.

Figure 24.h *Fil de ventilateur*

9. Placez le fil LED sur le sol à droite de la chambre de combustion avec un tampon de fil adhésif. Pour les instructions d'installation des voyants, voir Instructions d'installation / de remplacement du kit de voyants en option.

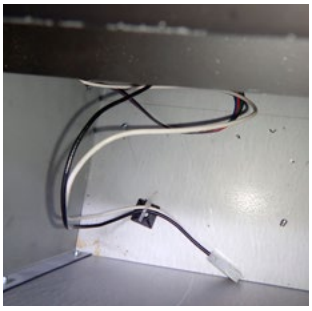

Figure 24.i *Fil de LED*

10. Boucle Les fils pilotes de derrière le tiroir de la carte de commande à l'avant. Brancher sur X2 et X3

Figure 24.j *Fils pilotes*

11. Les fils de la vanne sont branchés à la vanne dans les ports vert, rouge et jaune respectivement.

Figure 24.k *Fils de valve*

Installation de bande LED

Instructions de bande de LED

L'alimentation de l'appareil doit être débranchée avant l'installation

Pour savoir comment retirer la porte, veuillez vous reporter à la section Installation / Dépose de la porte.

Pour des instructions sur la façon de retirer le plateau du brûleur, veuillez consulter la section Plateau du brûleur.

1. Fixez le récepteur DEL et l'adaptateur secteur au bas de la face intérieure de la chambre de combustion avec des bandes Velcro.

Figure 25. *Récepteur LED sécurisé*

2. Insérez et fixez la plaque à LED.

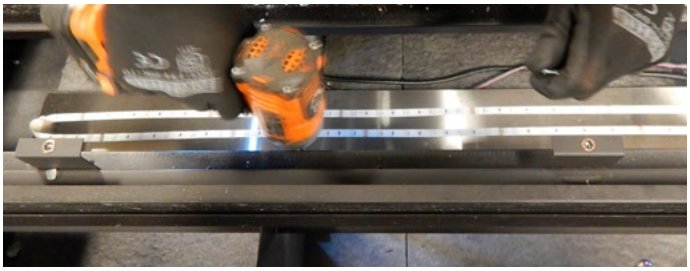

Figure 25.b *Plaque LED sécurisée*

3. Connectez la bande de voyants au récepteur de voyants et alimentez l'adaptateur secteur.

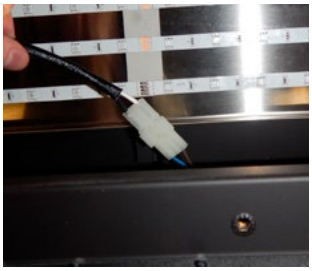

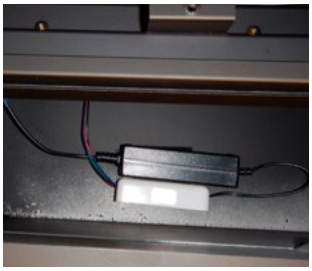

Figure 25.c *Récepteur de puissance LED*

4. Placez la plaque de verre à l'endroit où la plaque métallique a été placée, fixez-la à l'aide des supports métalliques existants. Vissez d'abord à mi-chemin d'un côté, puis complètement de l'autre côté, puis serrez complètement le premier côté.

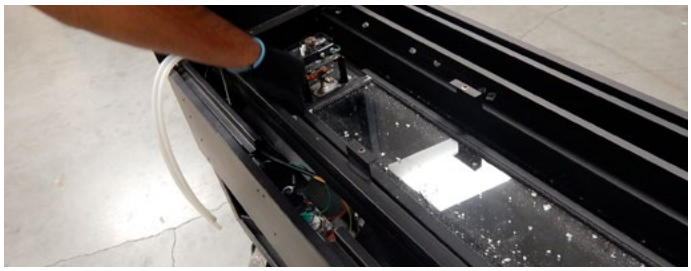

Figure 25.d *Insérer une plaque de verre*

5. Réinstallez la bande de brûleur.

Figure 25.e *Insérer le brûleur*

6. Réinstallez le bac d'alimentation.

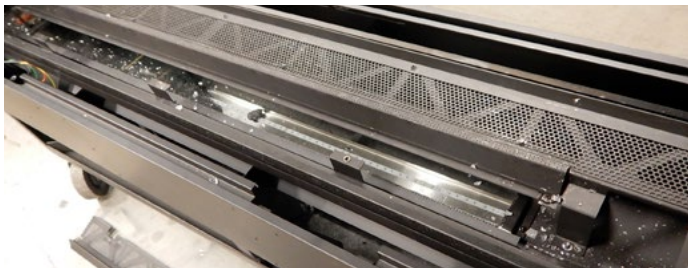

Figure 25.f *Insérer un bac de support*

7. Réinstallez le capot et la porte / l'écran du pilote.

Figure 25.g *Insérer la couverture pilote / porte / écran*

Installation du panneau décoratif

Panneaux réfléchissants en verre

REMARQUE SUR LES UNITÉS TRANSPARENTES: Les kits de panneaux d'unités transparentes comprennent uniquement les deux panneaux latéraux, suivez l'étape 2 ci-dessousto complete installation.

Étape 1: Glissez le(s) panneau(x) arrière dans le rail supérieur, poussez soigneusement la base du panneau sur le rebord inférieur.

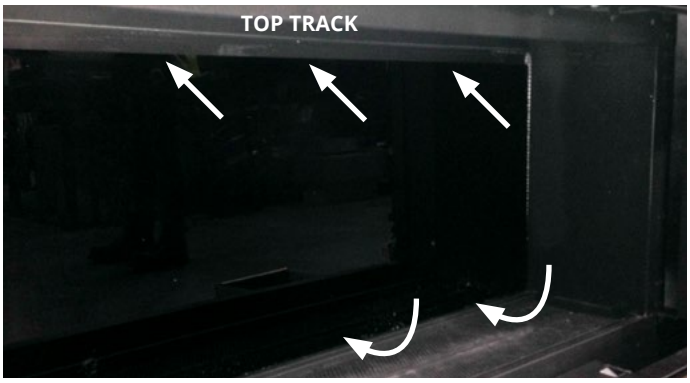

Figure 26. *Remove the existing screws*

Étape 2: Les panneaux latéraux sont glissés dans le rail inférieur et mis en place à l'aide du support et des vis fournis. Utilisez un embout hexagonal 1/4 ''

Figure 26.c *Secure panel*

Panneaux cannelés

REMARQUE SUR LES UNITÉS TRANSPARENTES: Les kits de panneaux d'unité transparents comprennent uniquement les deux panneaux latéraux, suivez l'étape 4 ci-dessous pour terminer l'installation.

Étape 1: Pliez les languettes du support inférieur légèrement vers le haut, placez-le dans le rail du mur arrière.

Étape 2: Placez les doublures arrière en vous assurant qu'elles s'emboîtent correctement. Plier les onglets complètement pour sécuriser.

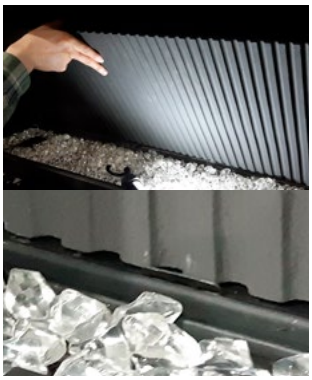

Figure 26.b *Secure bottom of panel*

Step 3: Placez les supports supérieurs sur le rail en haut et pliez les languettes vers le bas, une par panneau.

Step 4: Placez les doublures latérales, fixez-les avec une vis tek autotaraudeuse et des supports latéraux. Répétez l'autre côté.

Figure 26.d *Secure top and sides*

Moteur pas à pas installer / remplacer

Vérifiez que les éléments suivants sont présents dans le package.

- **Ensemble régulateur de pression (E)**
- **Deux (2) vis (F)**
- **Etiquette d'identification (G)**
- **Instructions d'installation**

1 Couper l'alimentation en gaz de la vanne et couper l'alimentation électrique

2 À l'aide d'un tournevis Torx T20 ou à fente, retirez et jetez les deux (2) vis de fixation du régulateur de pression (A), la tour de régulateur de pression (B) et l'ensemble ensemble ressort / membrane (C) (le cas échéant).

3 Accéder à la vanne de gaz en retirant le store de la vanne

4 Assurez-vous que le joint en caoutchouc (D), prééquipé de l'ensemble (E), est correctement positionné. Sinon, montez le joint comme indiqué.

5 Installez le nouvel ensemble régulateur de pression STEPPER MOTOR, comme indiqué dans les Fig. 3 et 4. Utilisez les vis fournies (F).

6 Vissez manuellement les deux vis de fixation du kit de conversion dans le corps de la vanne. Utilisez un tournevis standard ou un foret T20 Torx et serrez les vis avec un couple de serrage de 251b-in ± 5%.

SI LES FILS DE LA VANNE SONT RAYÉS OU ENDOMMAGÉS, REMPLACEZ LA VANNE.

7 Installez l'étiquette d'identification fournie (G) sur le corps de la vanne, où elle sera facilement visible.

8 Établissez les connexions électriques du moteur STEPPER et de la vanne, appliquez du gaz sur le système et rallumez l'appareil conformément aux instructions du fabricant.

9 Avec le brûleur principal en position "ON", vérifiez l'étanchéité du nouvel ensemble régulateur de pression à l'aide d'une solution savonneuse.

9 Allumez le brûleur principal et vérifiez le bon allumage et le bon fonctionnement du brûleur.

ATTENTION!

Ne pas utiliser de perceuse électrique.

ATTENTION!

L'installation doit être effectuée dans un environnement propre.

ATTENTION!

Ce kit de conversion modulant doit UNIQUEMENT être utilisé dans le cadre d'un kit de conversion fourni par montigo pour l'appareil et le type de combustible en cours de conversion.

ATTENTION!

Le bon fonctionnement du système ne peut pas être garanti si le kit de conversion ou la vanne est tombé ou a subi un choc important.

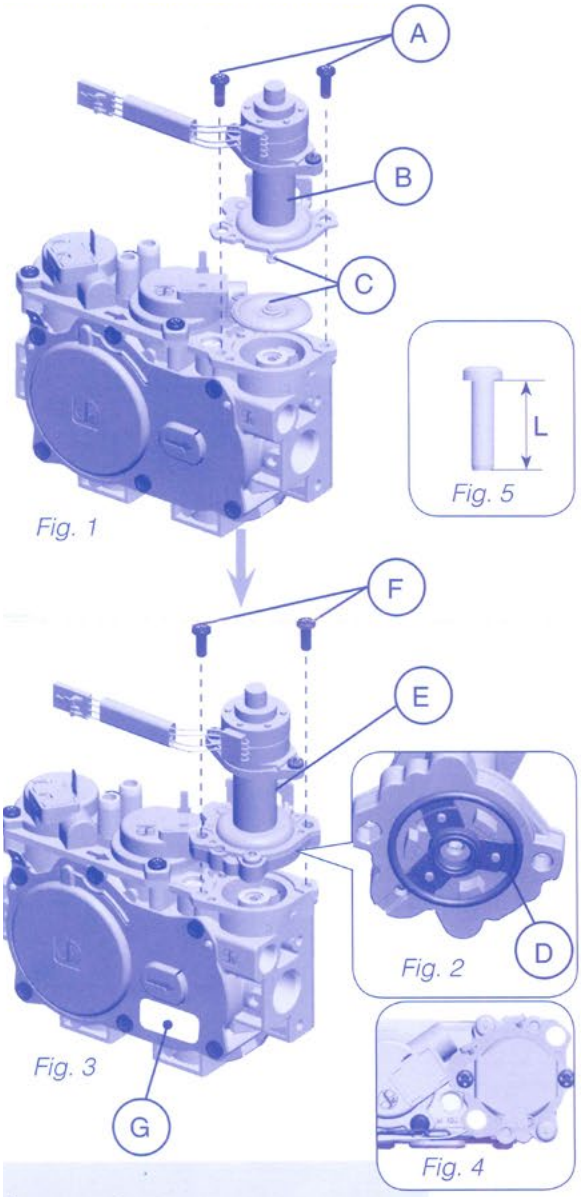

Kit de ventilation Installer / Remplacer

Figure 27. *Kit de ventilateur*

Avant que tu commences

Ce kit nécessite une carte de contrôle Proflame 2. Pour les instructions de dépose du brûleur et du bac d'alimentation, veuillez consulter les instructions de dépose du plateau du brûleur.

⚠ MISE EN GARDE

Assurez-vous que l'appareil est hors tension au niveau du disjoncteur ou du fusible avant de commencer l'installation. Assurez-vous que le gaz est coupé au robinet d'arrêt avant de commencer l'installation.

1. Retirez le film plastique des 2 bandes velcro des ventilateurs.

Figure 27.b *préparer des bandes velcro*

2. En commençant par le côté gauche, fixez les ventilateurs situés dans la partie inférieure de la chambre de combustion, contre le bas et vers l'arrière, comme indiqué.

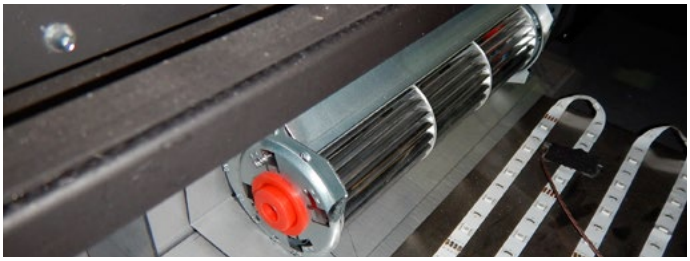

Figure 27.c *sécuriser les fans*

3. Répétez cette procédure pour les ventilateurs restants, en vous assurant que les connecteurs sont du côté droit.

Figure 27.d *sécuriser les fans*

4. Localisez le câblage du ventilateur.

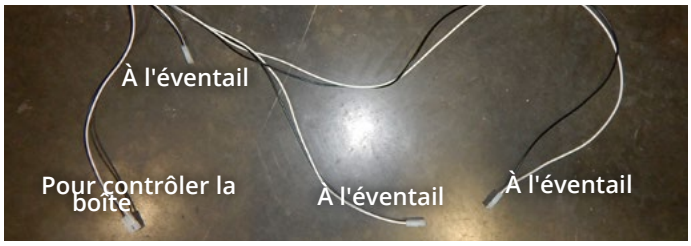

Figure 27.e *Localiser le câblage du ventilateur*

5. Brancher le connecteur de la carte de commande (situé sur le côté inférieur gauche de la chambre de combustion) au faisceau de ventilateur.

Figure 27.f *Connecter le connecteur de la carte de contrôle*

6. Connectez les ventilateurs aux connecteurs de faisceau, éloignez les fils de la bande LED

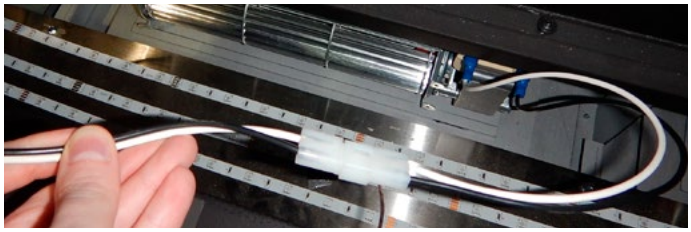

Figure 27.g *Connecter les ventilateurs aux connecteurs de harnais*

FOR YOUR SAFETY - READ BEFORE LIGHTING:

DANGER

HOT GLASS WILL CAUSE BURNS.
DO NOT TOUCH GLASS UNTIL COOLED.
NEVER ALLOW CHILDREN TO TOUCH GLASS.

A barrier designed to reduce the risk of burns from the hot viewing glass is provided with this appliance and must be installed for the protection of children and other at-risk individuals.

WARNING: If the information in these instructions is not followed exactly, a fire or explosion may result causing property damage, personal injury or death.

WARNING/ CAUTION: Hot while in operation. Do not touch. Severe burns may result. Keep children, clothing, furniture, gasoline and other liquids having flammable vapours away.

See installation and operating instructions accompanying this appliance for more information.

A. This appliance is equipped with an ignition system that lights the pilot burner automatically. **Do not attempt to light the pilot by hand.**

B. **BEFORE LIGHTING** smell all around the appliance area for gas. Be sure to smell next to the floor because some gas is heavier than air and will settle on the floor.

What To Do If You Smell Gas:

- Do not try to light any appliance.
- Do not touch any electrical switch; do not use any phone in your building.
- Immediately call your gas supplier from a neighbour's phone. Follow the gas supplier's instructions.
- If you cannot reach your gas supplier, call the Fire Department.

C. Use only your hand to operate gas control. Never use tools. If the control does not function, don't try to repair it, call a qualified service technician. Force or attempt to repair may result in a fire or explosion.

D. Do not use this appliance if any part has been under water. Immediately call a qualified service technician to inspect the appliance and to replace any part of the control system, and any gas control which has been under water.

LIGHTING INSTRUCTIONS:

1. **STOP!** Read the safety information above on this label.
2. Turn "ON" manual "ON/OFF" switch. (If available)
3. Turn Incoming gas shut off valve to the ON" position.
4. Wait 5 minutes to clear out any gas. If you smell gas, **STOP!** Follow "B" in the safety information above on this label. If you don't smell gas, go to the next step.
5. Turn fireplace "ON" using wall switch or remote control.
6. If the Fireplace does not light, the System will cycle through two trials, (one minute audible clicking, thirty seconds of silence, and then another one minute of audible clicking). If the system locks out due to inadequate gas flow, refer to "Troubleshooting" in instruction guide.
7. After completion of the information in the Troubleshooting section, Repeat step 5.
8. If the system will not function correctly, follow the instructions "To Turn Off Gas To Appliance" and call your service technician or gas supplier.

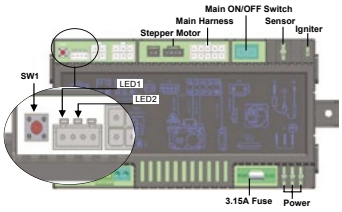

SW1 = Programing Button
LED1 = Red Diagnostic Light
LED2 = Amber Programing Remote Control Light

Typical Control Module shown

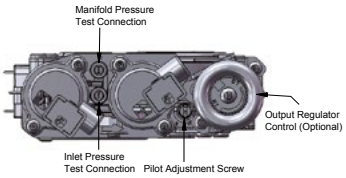

Gas Valve

TO TURN OFF GAS TO APPLIANCE:

1. Turn off fireplace using wall switch or remote control.
2. Turn the incoming gas shut off valve to "Off".

P/N LB1176-060614

NOTICE

Le panneau de ciment fourni peut être percé pour ajouter des attaches ou un support supplémentaires si l'application de finition l'exige. Aucune fixation supplémentaire ne doit être utilisée pour fixer le panneau de ciment au corps du foyer

Section 7: Finition du foyer

Installation de panneaux de ciment

Installez le panneau de ciment non combustible fourni pour chevaucher les nouveaux 2 x 4 horizontaux et verticaux, placez le panneau de ciment au-dessus de la gorge du foyer, en laissant un dégagement de 1/8" du rebord au-dessus de la gorge du foyer (ouverture). Fixez le panneau de ciment à cadre avec des vis à cloison sèche, utilisez des vis à tôle à tête plate pour fixer le panneau au linteau en métal. Enfoncez les vis au ras de la surface du panneau.

SIMPLE FACE	**SEE-THRU**
Haut (Qté 1)	Haut (Qté 2)
Côtés (Qté 2)	Côtés (Qté 4)
Bas (Qté 1)	Bas (Qté 2)

Coupez les panneaux Gyproc/Gyproc standard pour terminer l'installation de l'encadrement. Fixez le bord de la planche au rebord autour de l'ouverture du foyer. Fixez la planche en place à l'aide de vis à cloison sèche standard.

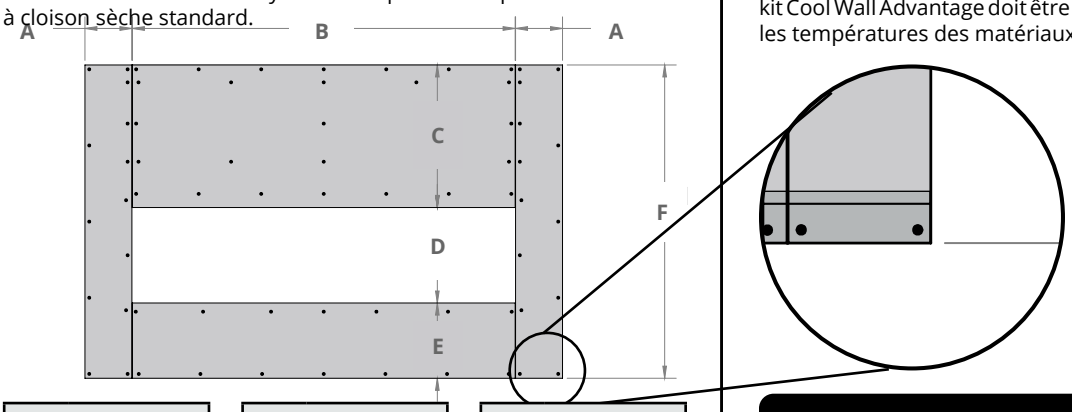

D3615, D3615ST	
A	10⅞
B	40⅞
C	24
D	17⅛
E	12 9/16
F	53 11/16

D4815, D4815ST	
A	10⅞
B	52⅞
C	24
D	17⅛
E	12 9/16
F	53 11/16

D7215, D7215ST	
A	10⅞
B	76⅞
C	33 7/16
D	17⅛
E	12 9/16
F	63⅛

NOTICE

Il est fortement recommandé d'appliquer du silicone RTV résistant aux hautes températures là où le panneau de ciment touche le corps du foyer. Temps de durcissement d'au moins 48h avant d'appliquer la finition ou la cuisson de la cheminée

NOTICE

La section inférieure de la mesure du panneau de ciment comprend 2¼" pour permettre de couvrir la plate-forme de foyer recommandée et pour éviter d'enfoncer des vis dans des composants importants à l'intérieur du boîtier du foyer.

PAREMENTS DE PIERRE

Une pierre de paix, du marbre, du granit qui est coupé en forme de U pour couvrir les côtés et les zones supérieures autour du foyer n'est pas recommandé. Cela peut entraîner la formation de fissures dues à la dilatation thermique.

Avant d'utiliser un matériau de parement en pierre polie, en particulier un matériau de couleur claire, effectuez des tests d'exposition à la chaleur sur des échantillons et vérifiez la décoloration, la casse ou l'écaillage. Des revêtements en polyester ou en résine époxy peuvent être utilisés pour renforcer, sceller et polir la pierre naturelle. Ces revêtements peuvent échouer structurellement lorsqu'ils sont exposés à la chaleur. Les échantillons doivent être exposés à 300°F pendant au moins 8 heures. Comparez l'échantillon exposé à la chaleur à la pièce non chauffée et jugez pour le changement de couleur, la fissuration et l'écaillage.

Si le matériau de finition est sensible à la chaleur (décoloration ou écaillage) ou si une finition en pierre de paix simple est souhaitée, le kit Cool Wall Advantage doit être utilisé. Cela réduira considérablement les températures des matériaux de finition

IMPORTANT
Parement de panneaux de ciment: Le parement de panneau de ciment inclus est dimensionné pour chevaucher le 2x4 et la plate-forme indiqués dans la section de charpente. La planche ne s'adaptera pas si l'unité est placée directement sur le sol.

NOTICE

Le panneau de ciment fourni est destiné aux exigences d'installation minimales pour les surfaces non combustibles. Lors de l'installation de matériaux de finition lourds tels que la pierre naturelle, le granit, le marbre, etc., des feuilles complètes (4'x8') de panneau de ciment sont recommandées pour minimiser le nombre de joints et réduire le risque de fissuration (le panneau de ciment fourni peut être utilisé comme pochoir pour pré-percer la planche avec un foret de 1/8" dans les nouvelles feuilles de ciment à base de silicate de calcium)

APPRÊTS, ADHÉSIFS ET MORTIER

Soyez prudent lors de la sélection des apprêts et des adhésifs. Le mortier doit être résistant aux hautes températures. Les colles à carrelage prémélangées doivent être évitées en raison des longs temps de durcissement et des périodes de dégagement gazeux et de la possibilité élevée de retrait. Le ciment-colle modifié n'est pas recommandé (à moins que le fabricant de l'adhésif n'approuve l'installation du foyer) car les modificateurs du ciment-colle peuvent dégager des gaz ou provoquer un rétrécissement, puis exposés à la chaleur.

Le mortier à base de ciment Portland non modifié et non mélangé est recommandé pour les carreaux et la pierre. Veuillez confirmer avec le fabricant du matériau de finition si l'adhérence est suffisante.

Manteaux, combustibles et télévision sans Cool Wall Avantage

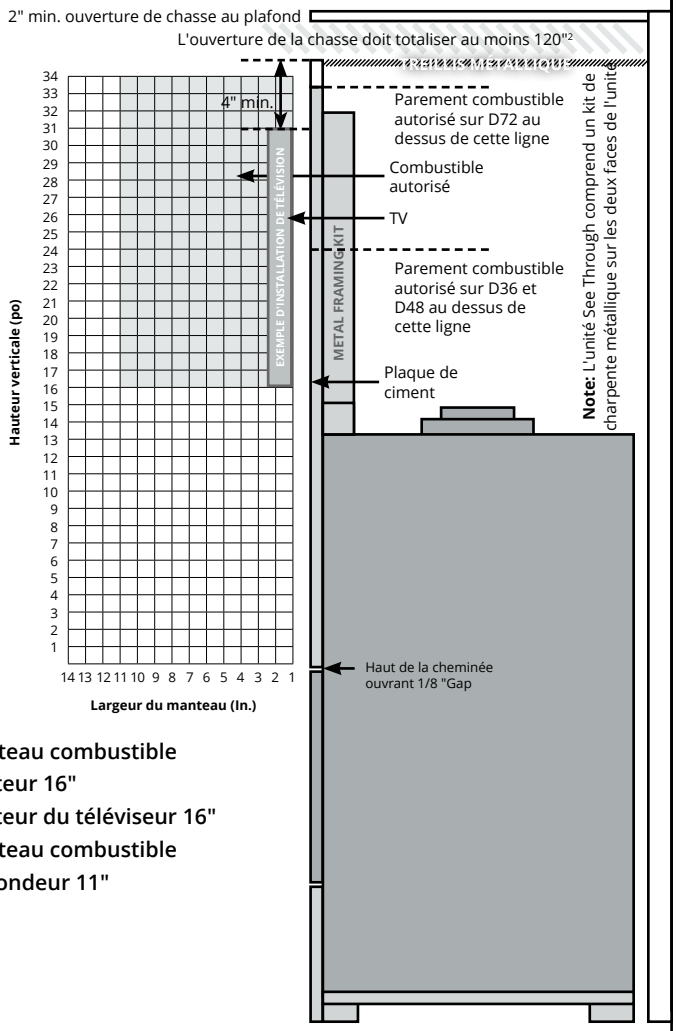

Manteau combustible
Hauteur 16"
Hauteur du téléviseur 16"
Manteau combustible
Profondeur 11"

REMARQUE: Les exigences de test de manteau de la National Canadian Gas Association concernent la prévention des risques d'incendie liés aux matériaux combustibles.

Fait attention; les températures au-dessus du manteau augmenteront au-dessus de la température ambiante normale et les murs au-dessus du foyer peuvent être chauds au toucher.

Nous recommandons d'accorder une attention particulière aux effets des températures élevées qui peuvent dépasser la conception du produit, par exemple: bougies, plastique ou images. Cela peut entraîner la fusion, la déformation, la décoloration ou la défaillance prématurée du composant V.V. et des composants radio.

Manteaux, combustibles et télévision avec Cool Wall Advantage

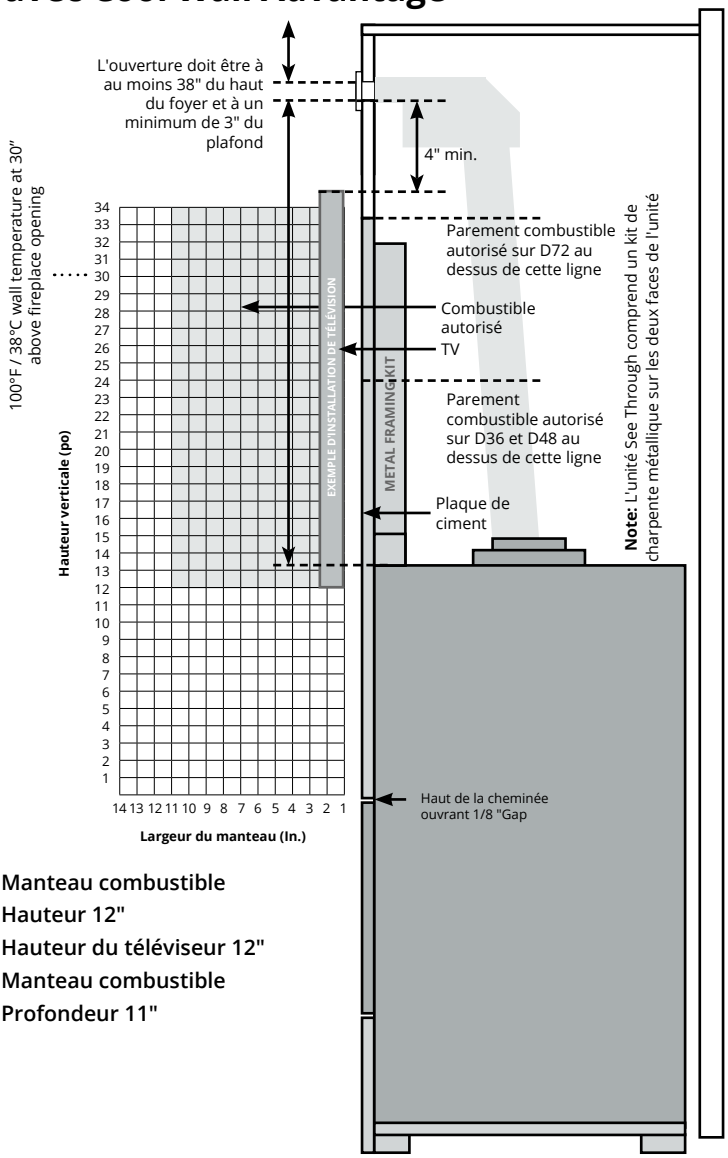

Manteau combustible
Hauteur 12"
Hauteur du téléviseur 12"
Manteau combustible
Profondeur 11"

NOTICE

It is highly recommended to apply high temp resistant RTV Silicone where cement board touches fireplace body. At least 48h cure time before applying finishing or firing fireplace

Finition autour de la cheminée

Des manteaux et des moulures non combustibles peuvent être installés en toute sécurité sur le dessus et à l'avant du foyer, à condition qu'ils ne dépassent pas du tout l'ouverture du foyer, car cela gênerait l'accès aux dispositifs de retenue pour le retrait de la porte vitrée.

La face avant du foyer peut être peinte à condition d'utiliser une peinture résistante à la chaleur et aux températures élevées.

Dégagements muraux

Les dégagements sur les parois latérales sont de 6 ". Les cadres combustibles peuvent être installés avec un dégagement de 6" sur le côté du foyer, comme indiqué.

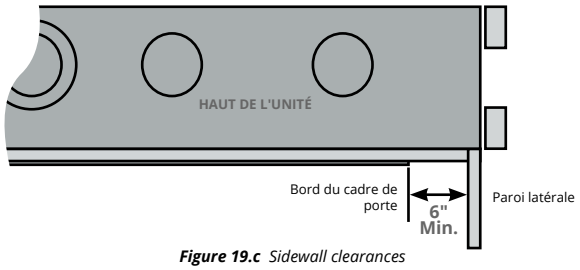

Figure 19.c *Sidewall clearances*

REMARQUER

Le dégagement de 6 "dans le dessin de la paroi latérale ne s'applique pas à la récession, l'appareil ne peut pas être encastré dans un mur.

⚠ AVIS

Les ventilateurs doivent être déconnectés lorsque le système Cool Wall Release **OU** Cool Wall Advantage est utilisé. Cela peut être fait à l'aide de la télécommande (voir les instructions) ou en débranchant le faisceau du ventilateur. L'utilisation des ventilateurs lorsqu'un système Cool Wall est utilisé entraînera des températures de paroi nettement plus élevées. Ces températures plus élevées peuvent avoir un impact négatif sur la surface murale finie, l'art mural et/ou le téléviseur monté. Si les ventilateurs ne sont pas désactivés lorsqu'un système Cool Wall est utilisé avec ce foyer, toutes les garanties implicites ou non fournies par Montigo pour ce foyer sont nulles et non avenues.

VERSIONS À PLEINE CHARGE :

Désactiver les ventilateurs via la télécommande

1. Allumez le foyer, éteignez les ventilateurs.
2. Retirez partiellement une batterie.
3. Maintenez enfoncés les boutons Mode ET Marche/Arrêt.
4. Insérez la batterie (tout en maintenant les deux boutons enfoncés), puis relâchez le bouton Mode (maintenez la touche Marche/Arrêt enfoncée).
5. Faites défiler les modes avec le bouton Mode jusqu'à ce que vous arriviez au réglage du ventilateur, avec le bouton Bas, réglez la fonction du ventilateur de Set à Clr.
6. Relâchez le bouton Marche/Arrêt, allumez le foyer. Il n'y aura plus de mode ventilateur sur la télécommande.

Fonctionnement à distance

Le système Proflame 2 est constitué des éléments suivants :

1. Ensemble de veilleuse
2. Soupape de gaz Proflame
3. Module de commande Proflame 2
4. Faisceau de fils
5. Ventilateurs à vitesse variable (le cas échéant)
7. Télécommande Proflame 2
8. Pile

9 interrupteurs de surpassement manuels

REMARQUE : Ne peut être utilisé avec les systèmes automatisés résidentiels.

L'émetteur Profflame 2 contrôle les fonctions suivantes du foyer

(Les fonctions peuvent ne pas toutes être offertes si vous l'utilisez avec un modèle PL) :

1. Fonction marche/arrêt du brûleur principal
2. Modulation de la flamme du brûleur principal (6 niveaux)
3. Choix d'une veilleuse fixe ou intermittente (CPI/IPI)
4. Fonctions de thermostat et de thermostat intelligent
6. Modulation de la vitesse du ventilateur (6 niveaux)

L'émetteur Proflame 2 utilise une conception simple avec une disposition de touches simple et un écran d'affichage informatif à cristaux liquides (ACL). Une touche pour les différents modes est fournie pour basculer entre les fonctions et une touche pour le thermostat est utilisée pour mettre le thermostat en marche/arrêt ou pour basculer entre les fonctions de celui-ci (voir la figure 27). Une touche de verrouillage est également offerte.

⚠ AVERTISSEMENT

N'exposez pas la télécommande à des températures inférieures à 0 °C (32 °F) ou supérieures à 50 °C (122 °F)

⚠ MISE EN GARDE

Risque de dommages matériels. La chaleur excessive peut causer des dommages matériels.
L'appareil peut rester allumé pendant plusieurs heures. Éteignez l'appareil si vous ne l'utilisez pas pour une longue période de temps.

Figure 27. *Télécommande Proflame 2*

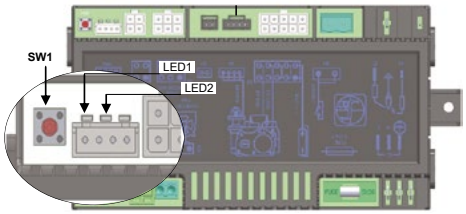

SW1 = Touche de programmation
LED1 = Voyant de diagnostic rouge
LED2 = Voyant de programmation de la télécommande ambre

Figure 27.b *Module de commande Proflame 2*

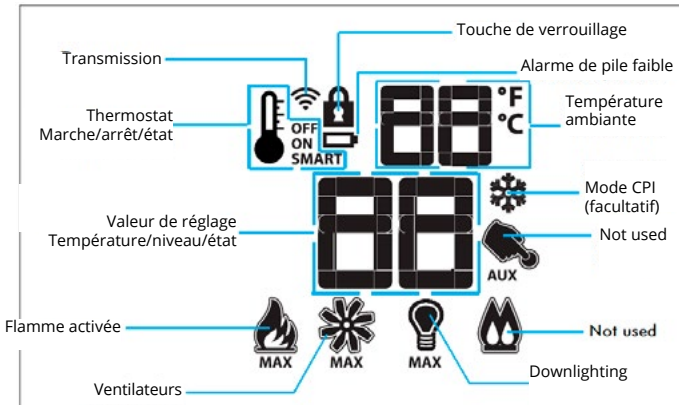

Figure 27.c *Affichage à cristaux liquides de la télécommande*

Configuration du système pour la première fois

1. Mettez l'interrupteur de surpassement principal à OFF (arrêt).
2. Insérez quatre (4) piles AA dans le porte-piles.
3. Insérez trois (3) piles AAA dans la télécommande, à l'arrière. Prenez en note la polarité des piles et installez-les en suivant les indications de l'écran de soie (+/-) sur le porte-pile.
4. Branchez l'alimentation en c.a (115 v, 60 Hz) au foyer.

Mise en marche du système pour la première fois

Press SW1 button on the control module. The control module will beep three (3) times and an amber LED is illuminated to indicate that the IFC (control board) is ready to synchronize with a remote control within 10 sec. Push the ON button. The control module will "beep" four (4) times to indicate transmitter's command is accepted.

The System is now initialized.

Affichage de la température

En laissant le système à OFF (arrêt), appuyez sur la touche pour le thermostat et la touche pour les modes en même temps. Regardez l'écran ACL sur la télécommande pour vérifier la présence d'un C ou d'un F à droite de l'affichage de la température ambiante.

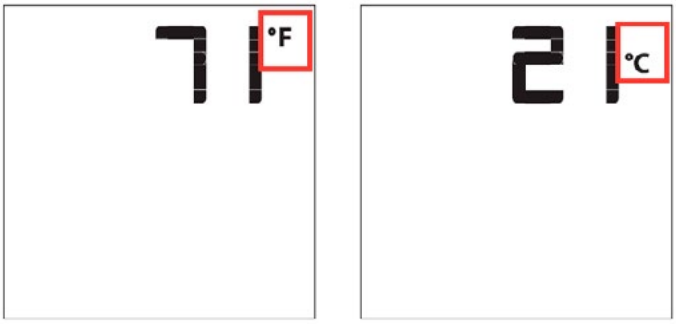

Figure 27.e *Affichage Fahrenheit et Celsius de la télécommande*

Allumer le foyer

En laissant le système à OFF (arrêt), mettez l'interrupteur de surpassement principal à ON (marche) et appuyez sur la touche ON/OFF (marche/arrêt) de la télécommande. L'écran de la télécommande affichera d'autres icônes actifs. Le module de commande activera le foyer en même temps. Un bip provenant du module de commande confirmera la réception de cette commande.

Éteindre le foyer

En laissant le système à ON (marche), appuyez sur la touche ON/OFF (marche/arrêt) sur la télécommande. L'écran ACL de la télécommande affichera la température ambiante seulement. Le module de commande désactivera le foyer en même temps. Un bip provenant du dispositif de réception confirmera la réception de cette commande.

Figure 27.f *Remote Control Display*

Contrôle de l'éclairage d'accentuation

Le foyer peut être muni d'un éclairage d'accentuation. La fonction auxiliaire contrôle cet éclairage d'accentuation. Pour activer cette fonction, utilisez la touche pour les modes pour basculer vers l'icône LIGHT

Si vous appuyez sur la flèche vers le haut, vous allumerez la lumière. Si vous appuyez sur la flèche vers le bas, vous éteindrez la lumière. Un bip confirmera la réception de cette commande.

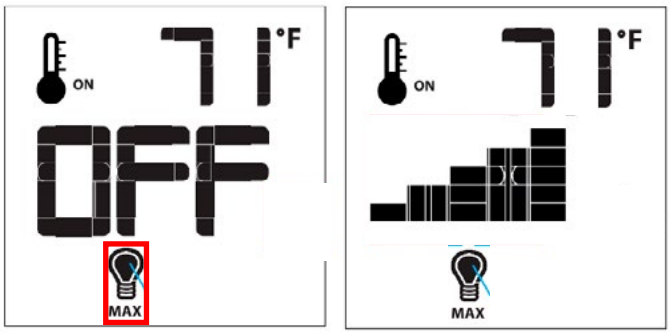

Figure 9.21 *Voyant lumineux*

Thermostat de la pièce (Fonction sur la télécommande)

La télécommande peut faire fonctionner le thermostat de la pièce. Le thermostat peut être réglé à la température désirée pour contrôler le niveau de confort dans une pièce. Pour activer cette fonction, appuyez sur la touche pour le thermostat (voir la figure 27i). L'écran ACL sur la télécommande changera pour indiquer que le thermostat de la pièce est à « ON » (marche). La température réglée est maintenant affichée. Pour ajuster la température réglée, appuyez sur la flèche vers le haut ou le bas, jusqu'à ce que la température désirée soit affichée sur l'écran ACL de l'émetteur.

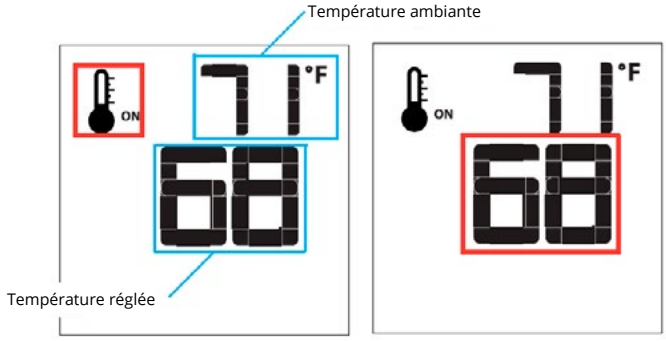

Figure 27.i *Réglage du thermostat de la pièce*

Thermostat intelligent (Fonction sur la télécommande)

La fonction intelligente du thermostat ajuste l'intensité de la flamme selon la différence entre la valeur de réglage de la température et la température ambiante actuelle. Au fur et à mesure que la température ambiante se rapproche de la valeur de réglage, la fonction intelligente réduira l'intensité de la flamme. Pour activer cette fonction, appuyez sur la touche pour le thermostat (voir la figure 27.j) jusqu'à ce que la mention « SMART » (intelligent) apparaisse à droite de l'icône du thermomètre (voir la figure 27j.).

REMARQUE : Lorsque le thermostat intelligent est activé, le réglage manuel de la hauteur de la flamme est désactivé.

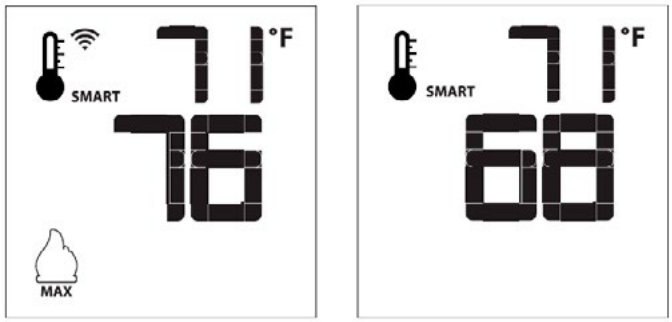

Figure 27.j *Fonction intelligente de la flamme*

Désactiver le thermostat

L'installation effectuée dans certains territoires de compétence et pièces nécessite que le thermostat soit désactivé.

1. Retirez partiellement une seule pile (voir la figure 27k).
2. Insérez les piles en maintenant enfoncée la touche pour le thermostat. L'écran de la télécommande affichera « Clr » (effacer) pendant que la touche est enfoncée (voir la figure 27l).
3. Répétez les étapes 1 et 2 pour activer le thermostat. L'écran de la télécommande affichera « Set » (régler) pendant que la touche est enfoncée.

Contrôle de la vitesse des ventilateurs

Le foyer est muni de ventilateurs facultatifs pour la circulation de l'air chaud. La vitesse des ventilateurs peut être contrôlée par le système Proflame. Cette vitesse peut être ajustée à six (6) niveaux. Pour activer cette fonction, utilisez la touche pour les modes (voir la figure 27) pour basculer vers l'icône de contrôle des ventilateurs (voir la figure 27m). Utilisez la flèche vers le haut ou vers le bas pour mettre en marche, arrêter ou régler la vitesse des ventilateurs. Un bip confirmera la réception de cette commande.

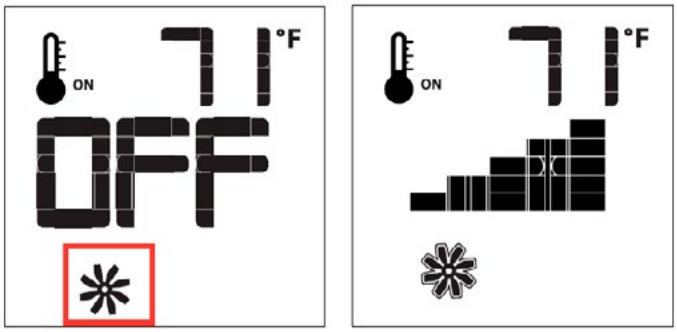

Figure 27.m *Fan Speed Control*

Fonctionnement de la télécommande LED

Utilisez la fonction AUX pour allumer le voyant

REMARQUE: La couleur touchée sur la bague ne signifie pas nécessairement que la même couleur sera affichée sur le kit de voyants. Continuez à vous déplacer le long de la roue jusqu'à ce que la couleur souhaitée soit affichée

Les foyers de la série Distinction de Montigo ont un éclairage LED intégré installé sous le plateau du brûleur. Les LED sont contrôlées par la télécommande incluse. Le brûleur du foyer n'a pas besoin d'être allumé pour que les LED fonctionnent.

Les LED peuvent être réglées sur n'importe quelle couleur unie à l'aide de la roue chromatique de la télécommande, ou sur l'un des 20 modèles répertoriés ci-dessous. La vitesse et la luminosité des différentes fonctions peuvent également être réglées par la télécommande.

Dépannage des LED

Les LED sont pré-câblées à l'intérieur du panneau de commande et du foyer ; assurez-vous que tout le câblage est connecté avant le dépannage.

Si les LED sont allumées mais ne peuvent pas être contrôlées par la télécommande, changez d'abord les piles de la télécommande.

Si la télécommande ne peut toujours pas contrôler l'éclairage LED, vous devrez peut-être coupler la télécommande avec le contrôleur.

Si les LED ne s'allument pas, mesurez la tension sur la sortie de l'alimentation (sous le plateau du brûleur), la sortie doit être de 24VDC.

Si une partie de la bande LED affiche une seule couleur, les LED doivent être remplacées.

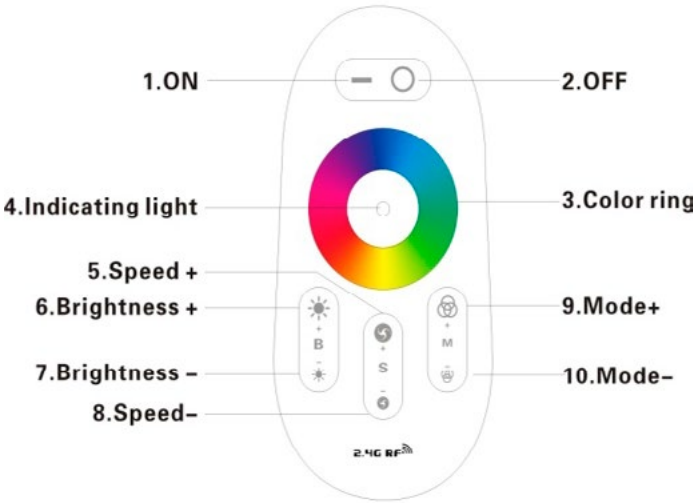

Figure 30. *Télécommande LED*

#	Mode	État de luminosité	État de vitesse
1	Couleur blanche statique	Adjustable	Unadjustable
2	Changements de couleur blanche	Adjustable	Adjustable
3	Toutes les couleurs changent graduellement	Adjustable	Adjustable
4	Changement progressif trois couleurs rouge / vert / bleu	Adjustable	Adjustable
5	Sept couleurs sautent pour changer	Adjustable	Adjustable
6	Trois couleurs sautent pour changer	Adjustable	Adjustable
7	Sauts rouge / vert pour changer	Adjustable	Adjustable
8	Sauts rouge / bleu pour changer	Adjustable	Adjustable
9	Sauts bleu / vert pour changer	Adjustable	Adjustable
10	La couleur blanche clignote fréquemment	Adjustable	Adjustable
11	Paillettes de couleur blanche	Adjustable	Adjustable
12	La couleur rouge clignote fréquemment	Adjustable	Adjustable
13	Paillettes de couleur rouge	Adjustable	Adjustable
14	La couleur verte clignote fréquemment	Adjustable	Adjustable
15	Paillettes de couleur verte	Adjustable	Adjustable
16	La couleur bleue clignote fréquemment	Adjustable	Adjustable
17	Paillettes de couleur bleue	Adjustable	Adjustable
18	La couleur jaune clignote fréquemment	Adjustable	Adjustable
19	Paillettes de couleur jaune	Adjustable	Adjustable
20	Mode de circulation		

Article	Paramètres
Tension de travail	AAA*2pcs(3V)
Fréquence radio	2400-2483.5MHz
Méthode de modulation	GFSK
Puissance de transmission	6db
Consommation électrique en veille	10uA
Distance à distance	20-30m
Dimension	110×52×30mm

Couplage de la télécommande au module (effacement de code et correspondance de code)

Montigo expédie le foyer avec un système LED fonctionnel, mais, si vous devez coupler une autre télécommande, suivez ces étapes :

1. Coupez l'alimentation. Attendez que le voyant d'alimentation s'éteigne.
2. Remettez en marche.

Figure 30.d *Remote version 2.0*

Pour la télécommande LED version 2.0 (le voyant sur la roue chromatique est opaque.) :

3. Dans les 3 secondes (après que le voyant d'alimentation s'allume), appuyez sur le bouton S+.
4. Pour effacer le jumelage d'une télécommande, suivez la même procédure, mais maintenez le bouton de vitesse de la télécommande enfoncé jusqu'à ce que les LED du foyer clignotent 9 fois.

Figure 30.d *Remote version 3.0*

Pour la télécommande LED version 3.0 (le voyant sur la roue chromatique est en pointillé.) :

3. Dans les 6 secondes (après que le voyant d'alimentation s'allume), appuyez sur le bouton ON et M- pendant deux secondes.

NOTE:
Une télécommande peut contrôler plusieurs foyers, mais un foyer peut être jumelé à un maximum de 4 télécommandes.

NOTE:
Si la télécommande ne parvient pas à se coupler avec le contrôleur, retirez les piles de la télécommande et laissez-la reposer pendant 2 minutes (de cette façon, toute la puissance résiduelle sera drainée). Remettez les piles en place et répétez la procédure d'appairage.

Section 10: Nettoyage et entretien

Générale

- Faites inspecter le foyer et l'installation annuellement. L'inspection doit inclure, sans toutefois s'y limiter, les éléments suivants:
  - Une vérification visuelle de tout le système de ventilation et de la terminaison.
  - Une inspection des joints de porte pour assurer une bonne étanchéité.
  - Une inspection des ouvertures du brûleur, de la ventilation et de l'air primaire.
  - Une inspection de la vanne de gaz, des composants de gaz et de la flamme de la veilleuse. Pour votre commodité, un robinet de pression de collecteur de 1/8 "est fourni sur la soupape à gaz pour un raccordement de jauge de test.
- Veillez à ce que le foyer soit toujours dégagé et exempt de matériaux combustibles, d'essence et d'autres liquides et vapeurs inflammables.
- N'utilisez pas cet appareil si une partie quelconque a été submergée. Appelez immédiatement un technicien qualifié pour inspecter l'appareil et pour remplacer toute pièce du système de contrôle et tout contrôle de gaz qui aurait été submergé.

AVIS

N'utilisez pas d'ammoniac ni de nettoyants abrasifs sur la vitre; ces produits risquent d'endommager la surface. Utilisez plutôt un nettoyant pour foyer au gaz approuvé comme ceux de la marque Kel-Kem ou White Off.

Liste d'inspection annuelle pour déterminer le fonctionnement sécuritaire du système de ventilation direct d'un foyer au gaz

1) Inspectez et faites fonctionner le dispositif de protection contre la surpression afin de vous assurer que le mécanisme contrôlant la surpression est libre de toute obstruction qui pourrait l'empêcher de bien fonctionner.
2) Nettoyez la fenêtre en vitre avec un nettoyant à vitre pour foyer approprié. N'utilisez pas de nettoyants abrasifs. Faites attention de ne pas égratigner la vitre lorsque vous la nettoyez.
3) Inspectez le fonctionnement du système de sécurité de la veilleuse de la flamme ou du dispositif de rectification de la flamme.
4) Vérifiez et assurez-vous que l'allumage du brûleur principal se produit dans les 4 secondes suivant l'ouverture de la soupape principale de gaz. Une inspection visuelle devrait correspondre à celle énoncée dans le guide d'installation et du consommateur. Vérifiez s'il y a des obstructions au niveau des ouvertures d'air primaires.
5) Vérifiez la condition des conduits du système de ventilation et de chapeau de l'évent pour voir s'il y a présence de suie ou d'une autre obstruction et corrigez la situation s'il y a lieu.
6) À l'aide d'un aspirateur, nettoyez tous débris qui se trouveraient dans la chambre de combustion et qui ne devraient pas y être.
7) Vérifiez et mesurez le délai du mécanisme de mise sous sécurité à l'extinction. Il doit mettre hors tension le système d'arrêt d'urgence en moins de 30 secondes.
8) Vérifiez tous les conduits, raccords, tuyaux de gaz accessibles pour détecter les fuites.

Nettoyage

Lorsque le foyer est allumé pour la première fois, il peut y avoir du tabac et un film visible peut rester sur le verre. Ceci est une condition normale et résulte de la combustion de revêtements protecteurs sur du métal neuf.

- La vitre doit être nettoyée périodiquement pour éliminer tout film (qui est un sous-produit normal de la combustion) pouvant être visible. Le film peut facilement être enlevé en retirant la porte, comme indiqué à la page 35. Manipulez la porte avec précaution et nettoyez-la avec un nettoyant à base de verre non abrasif et sans ammoniaque. Le Kel-Kem est l'un des produits les plus efficaces.
- Lors de la mise à feu initiale, les joints en silicone vont "dégazer", laissant un dépôt visuel de substance blanche sur les parois de la chambre de combustion. Cela peut facilement être enlevé en utilisant des produits ménagers normaux.
- Utilisez un aspirateur ou un balai-fouet pour maintenir le compartiment de commande, le brûleur et la chambre de combustion exempts de poussière et de charpie.

Cheminée intérieure dans des applications extérieures protégées

Ce foyer peut être installé dans des endroits extérieurs à condition qu'ils soient convenablement protégés contre les impacts directs de l'eau. Cependant, tous les dégagements d'installation dans le manuel de l'appareil doivent être respectés. Encadrement, dégagements aux combustibles, hauteurs de manteau, exigences de revêtement, installation de ventilation, etc. Utilisez l'écran de sécurité fourni.

Dimension "A"	X .75	= min. profondeur de surplomb
Le surplomb doit couvrir au moins 75% de la hauteur de la ligne de toit (A) La hauteur est mesurée du bas de l'ouverture du foyer au plafond		

Example formula
Min. porte-à-faux = A x 0,75 Par exemple: si la distance A est de 84 ", le surplomb doit s'étendre sur au moins 63"

Voir à travers la cheminée

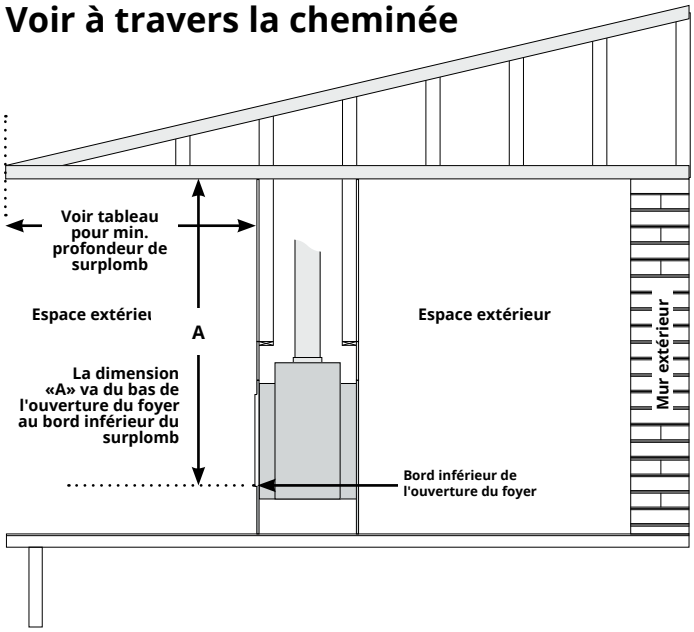

Cheminée simple face

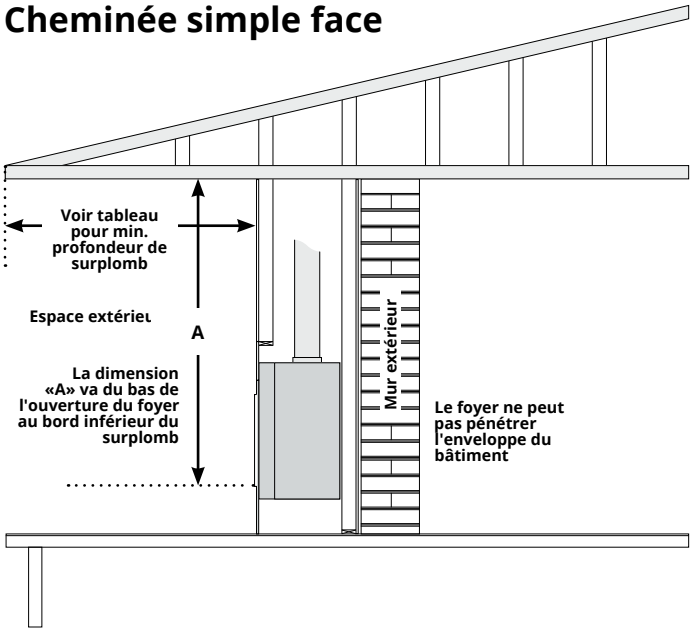

Remarques

- Les exigences de surplomb doivent être appliquées à l'avant et aux côtés du foyer
- Les modèles intérieurs transparents ne peuvent pas être installés comme des foyers intérieurs / extérieurs, car l'air circule à travers les deux côtés du foyer.
- Si le foyer est en contact avec de l'eau salée, un foyer extérieur est recommandé
- Respectez tous les codes du bâtiment, y compris ceux qui traitent de la pénétration du foyer dans l'enveloppe extérieure d'un bâtiment
- Suivez toutes les instructions d'installation du produit; y compris l'ossature, les dégagements aux combustibles, les hauteurs de manteau, les exigences de revêtement, l'installation de ventilation, etc. Utilisez l'écran de sécurité fourni.
- Toutes les connexions de câblage à l'alimentation secteur doivent être conformes aux exigences extérieures de; NECA NFPA 70 aux États-Unis Code canadien de l'électricité, CSA C22.1 pour le Canada.
- Le foyer ne doit pas fonctionner à des températures inférieures à zéro (0 ° C l 32 ° F)

NOTICE

Les unités avec portes en verre trempé sont vulnérables aux changements rapides et / ou extrêmes de température (choc thermique). Veillez à ce que l'eau n'entre pas en contact avec le foyer, surtout s'il est chaud.

Annexe A : Chapeaux du système de ventilation

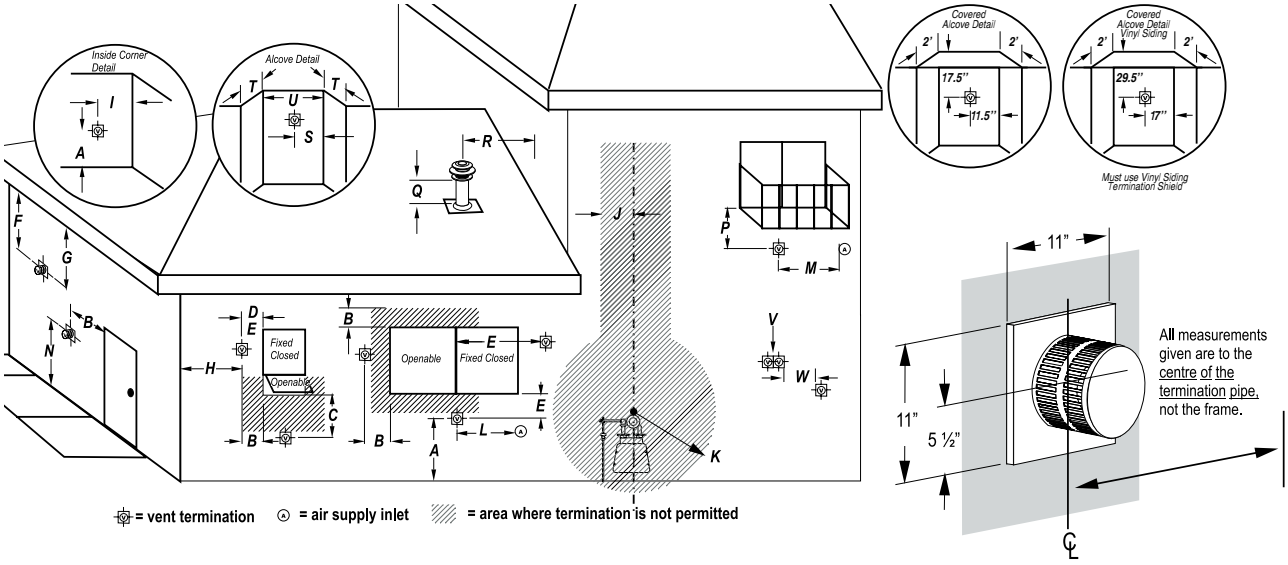

	Emplacement	Canada*	É.-U.**
A	Dégagement par rapport au cadre du chapeau au-dessus du sol, d'une véranda, d'une galerie, d'une terrasse ou d'un balcon	12 pouces	12 pouces
B	Dégagement par rapport au dessus des portes ou des fenêtres fonctionnelles	12 pouces	12 pouces
C	Dégagement par rapport aux côtés ou au bas des portes ou des fenêtres fonctionnelles	12 pouces	9 pouces
D	Dégagement par rapport à une fenêtre fermée temporairement dans une installation comportant un chapeau approuvé pour la pénétration d'une vitre	0	0
E	Dégagement par rapport à une fenêtre fermée en permanence (recommandé pour éviter la condensation)	16 pouces	16 pouces
F	Dégagement par rapport à un soffite ventilé situé à une distance horizontale de 24 po depuis l'axe médian du chapeau	22 pouces	22 pouces
G	Dégagement pour un soffite non ventilé	À 30 po des combustibles À 16 po des non-combustibles	À 30 po des combustibles À 16 po des non-combustibles
H	Dégagement du coin extérieur	9 pouces	9 pouces
I	Dégagement du coin intérieur	12 pouces	12 pouces
J	Dégagement de chaque côté de l'axe vertical d'un mètre ou d'un régulateur jusqu'à une distance verticale maximale de 15 pi	3 pieds	3 pieds
K	Dégagement d'une bouche d'air de régulateur fonctionnel	3 pieds	3 pieds
L	Dégagement d'une entrée d'air non mécanique au bâtiment ou à l'admission d'air de combustion depuis d'autres appareils pour le foyer <= 100,000 BTU/H (30 kW)	12 pouces	12 pouces
M	Dégagement de l'admission d'alimentation d'air forcé	6 pieds	3 pieds au-dessus de l'admission d'air
N	Dégagement au-dessus d'un trottoir ou d'une entrée en briques de pavage situé sur une propriété publique	7 pieds	7 pieds
P	Dégagement au-dessus d'une véranda, d'une galerie, d'une terrasse ou d'un balcon	À 22 po des combustibles À 16 po des non-combustibles	À 22 po des combustibles À 16 po des non-combustibles
Q	Dégagement au-dessus du toit	2 pieds	2 pieds
R	Dégagement pour un mur adjacent et des bâtiments voisins	2 pieds	18 pouces
S	Dégagement depuis un coin dans un endroit renfoncé	12 pouces	12 pouces
T	Profondeur maximale de l'endroit renfoncé	4 pieds	4 pieds
U	Largeur maximale du mur arrière de l'endroit renfoncé	2 pieds	2 pieds
V	Dégagement horizontal entre deux chapeaux situés au même niveau	0	0
W	Dégagement horizontal (centre à centre) entre deux chapeaux qui ne sont pas au même niveau	18 pouces	18 pouces

Remarque 1 : Pour le point N, un évent ne doit pas se terminer directement au-dessus d'un trottoir ou d'une entrée en briques de pavage qui est situé entre deux logements unifamiliaux et qui sert à ces deux logements.

Remarque 2 : Pour le point P, il est uniquement autorisé si la véranda, la galerie, la terrasse ou le balcon est complètement ouvert sur deux côtés sous le plancher.

Remarque 3 : Pour les points J et K et tel que mentionné dans le code d'installation de la norme CGA B149. Les codes ou règlements locaux peuvent varier.

* Basé sur le code d'installation au gaz naturel et au propane de la norme CGA B149.1. Les codes locaux peuvent varier. Veuillez communiquer avec votre organisme de réglementation local.

** Selon le National Fuel Gas Code ANSI Z223.1/NFPA 54. Les codes locaux peuvent varier. Veuillez communiquer avec votre organisme de réglementation local.

Annexe B : Garantie

PROGRAMME DE GARANTIE RÉSIDENTIELLE MONTIGO

Canadian Heating Products Inc. et/ou Montigo DelRay Corp. (collectivement désignés aux présentes par « les compagnies »), garantit que l'appareil au gaz Montigo (désigné aux présentes par « l'appareil ») est exempt de défauts de matériaux et de fabrication au moment de la fabrication. L'appareil au gaz et les composants connexes sont en outre soumis aux modalités énoncées ci-dessous.

Cette garantie couvre les séries de produits Montigo suivantes : Distinction, Divine & Divine Outdoor (H-Series), Illume (FID Inserts), Phenom (L/P/PL-Series), Exemplar (R/RP-Series), Mahana et DelRay

Composant	Période de couverture	Couverture pour la main-d'œuvre
Chambre de combustion, échangeur de chaleur	15 ans	1 an
Brûleur principal	15 ans	1 an
Clapet de commande du gaz et composants de contrôle associés (ensemble veilleuse, détecteur de flamme à électrode d'allumage, thermopile)	1 an	1 an
Composants électriques (ventilateurs internes, module de commande d'allumage, câblage, interrupteurs, systèmes de télécommande, module de commande de ventilateur, ampoules d'accentuation)	1 an	1 an
Matériaux de la chambre de combustion (bûches de bois, billes de verre, roches de rivière)	1 an	1 an
Verre (bris thermique)	1 an	1 an
Finis plaqués et peints (y compris le verre réfléchissant intérieur)*	1 an	1 an
Doublure réfractaire	1 an	1 an
Barrières de sécurité en treillis/verre	1 an	1 an
Boîtier de commande d'évent à air pulsé	1 an	1 an
Montigo terminations*	10 an	1 an
Conduite de ventilation Montigo (excluant les chapeaux)	15 ans	1 an

**Exemption pour les surfaces extérieures peintes*

QUALIFICATIONS DE LA GARANTIE

La présente garantie ne couvre que les appareils au gaz installés aux États-Unis ou au Canada.

Pour bénéficier de la présente garantie, l'appareil doit être acheté, installé et entretenu annuellement par un détaillant autorisé par les compagnies pour que la garantie soit valide.

L'appareil au gaz doit être installé par un professionnel agréé conformément aux instructions d'installation des compagnies et aux codes du bâtiment locaux. La garantie sur l'appareil ne couvre que les composants fabriqués par les compagnies. L'utilisation de composants fabriqués ou fournis par d'autres fabricants et utilisés conjointement avec l'appareil pourrait créer de graves risques pour la sécurité, entraîner le refus de certification par des organismes nationaux de sécurité reconnus et violer les codes du bâtiment locaux. Une telle utilisation peut entraîner l'annulation prématurée de la présente garantie. La présente garantie ne couvre pas les dommages résultant de l'utilisation de composants non fabriqués ou fournis par les compagnies.

L'appareil doit faire l'objet d'une utilisation normale. L'appareil est conçu pour brûler uniquement du gaz naturel (GN) ou du pétrole liquéfié (PL). La combustion de carburants conventionnels tels que le bois, le charbon ou tout autre combustible solide endommagera l'appareil, produira des températures excessives, entraînera un risque d'incendie et annulera toutes les garanties. La présente garantie est transférable. L'appareil doit rester dans son lieu d'installation d'origine pour que la garantie soit valide. Si les composants de l'appareil couvert par la présente garantie s'avèrent défectueux dans le délai indiqué (voir l'enquête sur les réclamations des compagnies), les compagnies remplaceront ou répareront, à leur discrétion, les composants défectueux de l'appareil fabriqué par la compagnie sans frais et paieront également les frais de main-d'œuvre (conformément à la grille) engagés pour le remplacement ou la réparation des composants. Si la réparation ou le remplacement n'est pas commercialement pratique, les compagnies fourniront, à leur seule discrétion, un appareil de remplacement courant ou le plus semblable possible, excluant le coût de la main-d'œuvre, à moins que celle-ci ne soit couverte par les modalités de la garantie.

La présente garantie ne couvre que les pièces et la main-d'œuvre, tel que décrit ci-dessus. Les compagnies ne sont en aucun cas responsables des matériaux, des composants ou de la construction. Tous les composants nécessaires pour le remplacement ou la réparation seront expédiés franco à bord (FOB) depuis l'usine la plus proche de la compagnie.

LIMITE DE RESPONSABILITÉ

Il est convenu et compris que la seule obligation des compagnies et le recours exclusif de l'acheteur en vertu de la présente garantie, ou de toute autre garantie, expresse ou implicite, qu'il s'agisse de contrats, de préjudices ou autre, sera limitée à la réparation ou au remplacement tel que spécifié ci-dessus. L'avis des compagnies relativement à ces questions est final. Les compagnies ne seront en aucun cas responsables de tout dommage accessoire ou conséquent causé par, mais non limité à, une installation incorrecte, une installation par un installateur non qualifié ou non autorisé, un accident, un manque d'entretien régulier, une erreur de l'utilisateur, un abus, une mauvaise utilisation, un acte de Dieu, des surtensions, des inondations, des catastrophes naturelles, des cas de force majeure et des défauts de l'appareil, que ces dommages se produisent ou soient découverts avant ou après le remplacement ou la réparation, et que ces dommages soient ou non causés par la négligence des compagnies. Certaines juridictions n'autorisent pas l'exclusion ou la limitation des dommages accessoires ou conséquents, de sorte que la limitation ou l'exclusion ci-dessus peut ne pas s'appliquer à vous. La durée de toute garantie implicite relative à l'appareil est limitée à la durée de la garantie précédente. Certaines juridictions n'autorisent pas les limitations sur la durée d'une garantie implicite, de sorte que la limitation ou l'exclusion ci-dessus peut ne pas s'appliquer à vous.

Annexe B : Garantie (suite)

EXCLUSIONS AU TITRE DE LA GARANTIE

La corrosion ou la rouille de toute sorte attribuable à un manque d'entretien, à un air de combustion ou à une ventilation inadéquats, à des produits chimiques/environnements corrosifs, à l'expansion et à la contraction des métaux, ainsi qu'à des mouvements mineurs de composants, et qui entraînent des réclamations relatives au bruit ne sont pas couvertes par la présente garantie.

Une mauvaise conduite délibérée (c.-à-d. l'utilisation de l'appareil, malgré des problèmes connus par l'acheteur et causant d'autres dommages), y compris la réparation non autorisée ou l'exploration du fonctionnement interne de l'appareil, annulera la garantie.

La modification, l'altération, le retrait ou le fait de rendre illisible le numéro de série d'un appareil annulera la garantie.

Les coûts encourus pour le diagnostic, les travaux de service, l'expédition et la manutention de pièces défectueuses ou de pièces de remplacement ne sont pas couverts par la présente garantie.

Les garanties publiées ne s'appliquent pas aux équipements fabriqués par les compagnies qui ont été vendus directement au consommateur par l'entremise de l'Internet ou des sites d'enchères. Les compagnies n'appuient, n'approuvent ou ne certifient aucune vente en ligne de leurs produits par l'intermédiaire de sites Web de vente aux enchères, de détaillants en ligne ou de toute autre méthode de vente en ligne directement auprès des consommateurs.

ENQUÊTE SUR LES RÉCLAMATIONS EN VERTU DE LA GARANTIE

Les compagnies se réservent le droit d'enquêter sur toutes les réclamations en vertu de la présente garantie et de décider de la méthode de règlement.

Les compagnies ne sont pas responsables du travail accompli sans leur consentement écrit.

Les compagnies ne seront en aucun cas responsables des travaux effectués en vertu de la garantie sans qu'elles aient préalablement donné leur consentement écrit.

Les employés et les détaillants des compagnies n'ont pas le pouvoir d'offrir des garanties qui viennent modifier la présente garantie, ni d'autoriser des recours autres que ceux énoncés dans la présente garantie ou incompatibles avec ceux-ci.

SI UN SERVICE AU TITRE DE LA GARANTIE EST NÉCESSAIRE

Pour faire une réclamation en vertu de la présente garantie, communiquez avec votre détaillant ou votre entrepreneur chargé de l'installation. Le détaillant chargé de l'installation est responsable du service et communiquera avec les compagnies pour amorcer le remplacement des pièces garanties. Dans le cas où le détaillant responsable de l'installation n'est pas disponible, veuillez communiquer avec votre détaillant Montigo agréé le plus proche (www.Montigo.com) ou avec Montigo directement à l'adresse techsupport@montigo.com. Assurez-vous d'avoir en main votre reçu de caisse ainsi que le modèle et le numéro de série de votre appareil.

N'ESSAYEZ PAS D'EFFECTUER VOUS-MÊME LES TRAVAUX DE SERVICE AU TITRE DE LA GARANTIE

Si vous ne pouvez pas localiser le détaillant chargé de l'installation ou le détaillant/distributeur le plus proche, vous devez en aviser les compagnies par écrit.

Bureaux des États-Unis

6955 Salashan Parkway

Ferndale WA, 98248

techsupport@montigo.com

Bureaux du Canada

27342 Gloucester Way

Langley (C.-B.) V4W 4A1

techsupport@montigo.com

Les modalités de cette garantie peuvent être modifiées ou révisées de temps à autre sans préavis.

PÉRIODE DE GARANTIE : La couverture de la garantie commence à la date d'achat d'origine. Dans le cas d'une nouvelle construction, la couverture de la garantie commence à la date de la première occupation de l'habitation ou six mois après la vente du produit par un détaillant/distributeur indépendant et autorisé de la compagnie, selon la première éventualité.

Annexe C : Modification

(Foyer au gaz/matériel vendu dans l'état du Massachusetts)
5.08 : Modifications apportées à la norme NFPA 54, chapitre 10

(1) Révisez la section 10.5.4.2 de la norme NFPA 54 en ajoutant une seconde exception comme suit :

Les cheminées existantes doivent être autorisées à fonctionner continuellement lorsqu'un brûleur de conversion au gaz est installé et doivent être munies d'un dispositif de réinitialisation manuel qui éteindra automatiquement l'alimentation de gaz au brûleur dans le cas d'un refoulement continu.

(2) Révisez la section 10.8.3 en ajoutant les exigences suivantes :

(a) Pour tout appareil au gaz à évacuation horizontale murale installé dans tout logement, bâtiment ou structure utilisés en totalité ou en partie à des fins résidentielles, incluant ceux qui sont la propriété du Commonwealth, ou gérés par celui-ci, et où le chapeau du conduit d'évacuation murale est de moins de sept (7) pieds au-dessus du sol fini dans la zone de la conduite de ventilation, incluant, sans s'y limiter, les terrasses et les galeries, les exigences suivantes doivent être respectées :

1. INSTALLATION DE DÉTECTEUR DE MONOXYDE DE CARBONE. Au moment de l'installation d'un appareil au gaz à évacuation horizontale murale, le plombier ou le monteur d'appareils au gaz doit vérifier qu'un détecteur de monoxyde de carbone câblé fonctionnel muni d'une alarme et de piles de secours est installé à l'étage où l'appareil au gaz doit être installé. En outre, le plombier ou le monteur d'appareils au gaz doit vérifier qu'un détecteur de monoxyde de carbone à pile ou câblé fonctionnel muni d'une alarme est installé sur chacun des autres étages du logement, de l'immeuble ou de la structure desservis par l'appareil au gaz à évacuation horizontale murale. Il est de la responsabilité du propriétaire immobilier d'autoriser les services de professionnels certifiés compétents pour l'installation des détecteurs de monoxyde de carbone câblés.

   a. Dans le cas où l'appareil au gaz à évacuation horizontale murale est installé dans un vide sanitaire ou un grenier, le détecteur de monoxyde de carbone câblé muni d'une alarme et de piles de secours doit être installé à l'étage suivant.

   b. Dans le cas où les exigences de cette subdivision ne peuvent être respectées lorsque l'installation est terminée, le propriétaire dispose d'une période de trente (30) jours pour se conformer aux exigences ci-dessus; pourvu que, pendant ces trente (30) jours, un détecteur de monoxyde de carbone à piles muni d'une alarme soit installé.

2. DÉTECTEURS DE MONOXYDE DE CARBONE APPROUVÉS. Chaque détecteur de monoxyde de carbone, comme l'exige les dispositions précédentes, doit être conforme à la norme NFPA 720 et répertorié par l'ANSI/UL 2042 ainsi qu'homologué par l'IAS.

3. PANNEAUX. Une plaque d'identification en métal ou en plastique doit être installée en permanence à l'extérieur du bâtiment à une hauteur minimale de huit (8) pieds au-dessus du sol et en ligne directe avec le chapeau de conduite de ventilation vertical de l'appareil ou du matériel chauffant alimenté au gaz. Le panneau doit porter la mention, en un caractère d'imprimerie de minimum un demi (1/2) pouce, « GAS VENT DIRECTLY BELOW. (CONDUITE DE VENTILATION SITUÉE DIRECTEMENT EN-DESSOUS. KEEP CLEAR OF ALL OBSTRUCTIONS » VEUILLEZ NE PAS OBSTRUER).

4. INSPECTION. L'inspecteur du gaz local ou provincial qui inspecte l'appareil au gaz à évacuation horizontale murale ne doit pas approuver l'installation, à moins que, au moment de l'inspection, l'inspecteur observe la présence de détecteurs de monoxyde de carbone et de panneaux installés conformément aux dispositions 1 à 4 de la norme 248 CMR 5.08 (2) (a).

(b) EXEMPTIONS : Le matériel suivant est exempt des dispositions 1 à 4 (a) de la norme 248 CMR 5.08 (2) (a) :

1. Le matériel répertorié dans le chapitre 10 intitulé « Equipment not required to be vented » (Matériel e nécessitant pas de ventilation) dans la version la plus récente de la norme NFPA 54 et adopté par le Conseil et

2. L'appareil au gaz à évacuation horizontale murale approuvé pour le produit installé dans une pièce ou une structure séparée du logement, du bâtiment ou de la structure utilisée en totalité ou en partie à des fins résidentielles.

(c) EXIGENCES DU FABRICANT – SYSTÈME DE VENTILATION POUR L'APPAREIL AU GAZ FOURNI. Lorsque le fabricant de l'appareil au gaz à évacuation horizontale murale approuvé pour le produit fournit une conception pour les conduites de ventilation ou les composants du système de ventilation accompagnant le matériel, les directives d'installation du matériel et du système de ventilation fournis par le fabricant doivent inclure :

1. Des directives détaillées pour l'installation de la conception du système de ventilation ou des composants du système de ventilation; et

2. Une liste complète des pièces pour la conception du système de ventilation ou le système de ventilation.

(d) EXIGENCES DU FABRICANT – SYSTÈME DE VENTILATION POUR L'APPAREIL AU GAZ NON FOURNI. Lorsque le fabricant d'un appareil au gaz à évacuation horizontale murale approuvé pour le produit ne fournit pas les pièces pour la ventilation des gaz d'évacuation, mais indique plutôt des « systèmes de ventilation particuliers », les exigences suivantes doivent être respectées par le fabricant :

1. Les directives relatives auxdits « systèmes de ventilation particuliers » doivent être incluses avec l'appareil ou les directives d'installation du matériel; et

2. Les « systèmes de ventilation particuliers » doivent être approuvés par le Conseil, et les directives pour ce système doivent inclure une liste des pièces et des directives d'installation détaillées.

(e) Un exemplaire de toutes les directives d'installation pour tout appareil au gaz à évacuation horizontale murale approuvé pour le produit, toutes les directives relatives au système de ventilation, toutes les listes de pièces correspondant aux directives d'installation et/ou toutes les directives de conception du système de ventilation doivent demeurer avec l'appareil ou le matériel après l'installation.

(3) Après la section 10.10.4.2 de la norme NFPA 54, ajoutez une nouvelle section 10.10.4.3. comme suit :

Lorsque plus de quatre appareils au gaz doivent être ventilés par une conduite de ventilation commune ou un collecteur horizontal commun, un plan de l'installation proposée pour le système de ventilation doit être soumis à l'inspecteur et au fournisseur de gaz à des fins d'examen et d'approbation.

Tiré des règlement du Massachusetts

5.00 : Modifications apportées à l'édition 2002 de la norme ANSI Z223.1-NFPA-54

DISTINCTION

Foyer à gaz ventilé